Innehåll

Här finner ni utförlig information, instruktioner och skötselanvisningar till er nya bostad. Skötselpärmen är ett komplement till den Bostadspärm som ni tidigare erhållit. Varje flik inleds med några sidor allmän skötseltext som följs av leverantörernas egna produktblad. Typ och kulör på exempelvis kakel och tapeter beror på vilka inredningsval ni har gjort och anges därför inte här. När ni mottagit specifikationen av era inredningsval är det bra att sätta in den i Bostadspärmen under fliken ”Inredningsval”.

Värme och sanitet	Radiatorer Kök & badrum Blandare & avstängning av vatten
El	Elektricitet & jordfelsbrytare TV, telefoni & dator Komfortvärme i badrum Brandvarnare Kodlås Motorvärmaruttag
Ventilation	Ventilation Spiskåpa
Vitvaror	Spishäll & ugn Kylskåp & frys Diskmaskin Mikrovågsugn Tvättmaskin & torktumlare
Golv och väggar	Kakel & klinker Parkettgolv Tapeter & målade ytor Att sätta upp saker på väggen
Inredning	Köksinredning & garderober Dörrar Fönster & fönsterbänkar Lås, nycklar & posthantering
Yttre miljö	Fasaden Balkong & uteplats
Leverantörer	Leverantörsregister
Felanmälan	Credentias Kundservice

Vi hoppas att ni kommer att trivas i er nya bostad.

Radiatorer

UPPVÄRMNING
Huset är anslutet till fjärrvärmenätet. Både vatten till radiatorkretsen och tappvarmvatten värms i bostadsrättsföreningens undercentral. Härifrån leds uppvärmt vatten ut till respektive lägenhet och husets radiatorkrets.

Temperaturen på vattnet som leds fram till radiatorerna beror på temperaturen utomhus och systemet är inställt på att ge en temperatur inomhus på cirka 21° C.

Huset har en central frånluftsvärmepump. Frånluften från lägenheterna passerar genom en värmeväxlare som är ansluten till en värmepump. I systemet tas alltså husets varma frånluft tillvara och används för att värma vatten till radiatorkretsen och tappvarmvatten. Härifrån leds uppvärmt vatten ut till respektive lägenhet och husets radiatorkrets.

När den återvunna värmen inte räcker till kompletteras systemet med fjärrvärme.

Radiatorerna har även en termostatventil som känner av rummets temperatur. Det är viktigt att den inte täcks över, så att känselkroppen kan känna av rätt temperatur. När temperaturen i rummet nått upp till den förinställda temperaturen stänger termostaten tillförseln av varmt radiatorvatten. När detta inträffar blir radiatorn varm upptill och kall nedtill, för att sedan övergå till helt kall, vilket är fullt normalt.

Bakom radiatorerna i sov- och vardagsrum finns ett luftfilter där uteluften renas. Skötselinstruktionerna för filtret finns under fliken ”Ventilation”.

KALLA RADIATORER
Är radiatorn kall, trots att termostatventilen är öppen och rummet fortfarande känns kallt, kan det bero på luft i systemet. Vid uppvärmning av kallt vatten frigörs syre. Ibland måste man därför tömma radiatorerna på överflödig luft så att inte vattencirkulationen i systemet hindras. Det kallas att man luftar radiatorerna.

Luftning bör ske i samråd med föreningens fastighetsskötare så att denne kan svara för påfyllning av vatten i värmesystemet. När vatten fylls på tillförs återigen en mängd syresatt vatten, vilket i sin tur innebär att det efter ett tag är dags för en luftning igen. Om alla boende i ett flerbostadshus luftar sina radiatorer på samma gång kommer mängden vatten i systemet att minska kraftigt. Vattentrycket (främst i de översta lägenheterna) kan då sjunka ordentligt med kalla radiatorer och störande brusljud som följd.

Under garantitiden gör ni i första hand en felanmälan till Credentias Kundservice om ni misstänker att det är luft i en radiator eller annat fel uppstår. Efter garantitidens utgång kontaktar ni er styrelse direkt.

Drift & Skötsel

RADIATORER

RADIATORNS FUNKTION OCH UTSEENDE
Radiatorn är avsedd att värma rumsluften till önskad temperatur genom att varmt vatten cirkulerar genom radiatorns paneler. Värmeavgivningen sker både genom konvektion och strålning. På vissa modeller svetsas konvektionsplåtar på baksidan av radiatorn för att förstärka effektavgivelsen ytterligare. Vissa modeller har toppgaller och sidoplåtar, andra modeller kan sakna dessa.

TERMOSTATVENTIL
För att reglera rumsluften till önskad temperatur utrustas radiatorn oftast med reglerventil och termostat eller ställdon. Ventilen kan sitta inbyggd i ett externt koppel eller vara integrerad i radiatorn. På ventilen finns möjlighet till inställning av kv-värde alternativt flöde. Denna inställning görs vid igångsättningen av radiatoranläggningen och utförs alltid av en fackman. Observera att en felaktigt inställd ventil kan leda till störningar i den aktuella radiatorn likväl som i andra radiatorer i anläggningen.

EXTERNT KOPPEL
Består av utanpåliggande fördelare och utanpåliggande reglerventil. Fördelare och reglerventil är förbundna med ett vertikalt rör. Fördelaren finns både för 1-rörs system och 2-rörsystem. I fördelaren sitter också en avstängning som stänger vattnet till radiatorn.

INTEGRERAD VENTIL
I vissa typer av radiatorer är radiatorventilen inbyggd i radiatorn. Avstängningsventil finns ej inbyggd i radiatorn.

TERMOSTAT
På termostaten ställs önskad rumstemperatur in. Termostaten reglerar radiatorventilen så att inställd rumstemperatur uppnås. Observera att gardiner som hänger framför termostaten eller större möbler som placeras framför termostaten kan påverka rumstemperaturen.

DRIFTSÄTTNING/AVLUFTNING

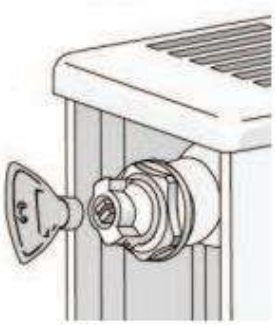

När radiatoranläggningen sätts i drift måste varje enskild radiator avluftas. Det sker genom att luftningsventilen som sitter i någon av radiatorns övre hörn öppnas. Placera en kopp under avluftningsventilen. Använd en speciell avluftningsnyckel och vrid ventilens spindel motsols för att öppna ventilen. När det endast strömmar vatten ut ur ventilen är radiatorn avluftad. Stäng då ventilen genom att vrida spindeln medsols. Observera att vattnet som strömmar ut ur radiatorn kan vara kraftigt färgat, eller t.o.m. svart. Detta är normalt för vatten som varit instängd en längre tid i ett slutet system och påverkar inte radiatorns funktion.

DEMONTERING/AVTAPPNING

Vid demontering eller avtappning ska radiatorn tömmas på vatten. Stäng först fördelaren eller avstängningsventilerna om dessa finns. Om avtappningsventil finns monterad på radiatorn placeras ett lämpligt kärl under denna och avtappningsventilen kan därefter öppnas. Öppna avluftningsventilen för att släppa in luft i radiatorn och säkerställa att allt vatten tappas ur. Finns inga avstängningsventiler vid radiatorn eller om man inte vill tappa ur vattnet vid radiatorn måste hela eller delar av radiatoranläggningen stängas av och därefter tömmas på vatten. När radiatorn är tömd på vatten kan röranslutningarna lossas från radiatorn och radiatorn kan därefter lyftas ner från väggen.

VÄDRING

Vädra snabbt och effektivt. Tvärdrag i fem till tio minuter är bästa tekniken för effektiv vädring med lägsta energiförlust.

RENGÖRING

Radiatorn ska hållas ren för bästa funktion. Rengöring ska utföras på ytorna så att luften kan röra sig fritt i och omkring radiatorn. Damm och smuts kan samlas bakom radiatorn och dess konvektionsplåtar. Gör rent med hjälp av dammsugare och en smal, mjuk borste. För rengöring kan även ett milt rengöringsmedel användas. Använd inte lösningsmedel för rengöring. Radiatorn är lackerad med en slitstark lack för bästa skydd, men om lacken skadas rekommenderas att skadan lackeras med hjälp av ett lackstift eller lackspray.

FELSÖKNING

Radiatorn blir inte varm

- Kontrollera om den inställda rumstemperaturen är uppnådd och om termostaten har stängt radiatorventilen. Om möjligt, vrid upp termostaten för att höja rumstemperaturen.
- Kontrollera att eventuella ventiler och koppel är öppna. • Kontrollera om det står luft i radiatorn genom att följa instruktionen om avluftning ovan.
- Vid vissa driftfall kan endast delar av radiatorn vara varm. Detta behöver inte innebära att det är fel på radiatorn eller ventiler. Kontrollera om rumstemperaturen motsvarar den inställda temperaturen på termostaten.

Radiatorn låter

- Luft i radiatorn eller radiatorsystemet kan orsaka ett porlande eller kluckande ljud. Följ instruktionen om avluftning ovan. Kontakta driftansvarig för anläggningen om ljudet återkommer.
- För högt pumptryck i systemet kan orsaka ett susande ljud. Kontakta driftansvarig för anläggningen.

Kök & badrum

TOALETTSTOL & HANDFAT
Toalettstol och handfat måste rengöras regelbundet. Använd toalettborste och rengöringsmedel när ni rengör toalettstolen. För handfatet används en mjuk borste, t ex en diskborste. Tänk på att starkare rengöringsmedel ofta är skadliga för miljön och polerande medel förstör ytskiktet på porslinet. Tänk på att endast toalettpapper kan spolas ner wc-stolen, eftersom det löser upp sig vid kontakt med vatten. Om ni spolar ner exempelvis pappershanddukar kan det blir stopp i systemet och vattnet i vattenlåset kan sugas ur. Porslinet i handfat och wc-stol tål inte alltför höga temperaturer. Att tömma vatten varmare än 60ºC i en wc-stol kan orsaka sprickor i porslinet.

AVLOPP & VATTENLÅS
Avloppsrören i kök och badrum har ett vattenlås för att förhindra dålig lukt från avloppet. Vattenlås och golvbrunn rengörs regelbundet enligt leverantörens instruktioner. Var noga med att sätta tillbaka golvbrunnsinsatsen enligt anvisningarna. Om vattenlåsen torkar ut (t.ex. när ni är bortrest) kan dålig lukt uppstå. Spola då rikligt med vatten i golvbrunn, wc, handfat och köksvask. Om lukten inte försvinner efter några timmar så kan det vara något fel i systemet. Under garantitiden kontaktar ni då Credentias Kundservice, efter garantitidens utgång kontaktar ni er styrelse direkt.

Häll inte stekfett i köksvasken eftersom avloppsrören då sätts igen. Stekfettet torkas upp med exempelvis hushållspapper och kastas i soporna.

DUSCH
När du har duschat bör du skrapa bort vattnet från väggarna som ett led i det dagliga underhållet av din dusch. Rengör duschen med ett milt rengöringsmedel. Undvik rengöringsmedel som innehåller grova partiklar, starka syror, ammoniak eller klor, eftersom detta kan skada duschen. Du kan ta bort fett och tvål med alkaliska rengöringsmedel (pH 10–12). För att avlägsna kalk och rost använder du milda sura rengöringsmedel (pH 4–5).

HANDDUKSTORK – TILLVAL
För att ta bort smuts, kalkfläckar och avlagringar från er handdukstork, räcker det för det mesta att torka med ett milt rengöringsmedel som ni sedan torkar bort med fuktig trasa. Torrtorka med trasa eller frottéhandduk. Tänk på att kromade eller färgade ytor samt ytor av metall lätt skadas av syra, stålull och rengöringsmedel med ammoniak eller slipmedel.
Mer utförliga skötselinstruktioner för ditt kök och badrum finner ni i leverantörernas anvisningar.

Under garantitiden gör ni i första hand en felanmälan till Credentias Kundservice om ni misstänker att det är fel i ditt kök eller badrum. Efter garantitidens utgång tar ni kontakt med er styrelse direkt.

Vi hoppas du kommer att trivas med din köksutrustning. Nedan följer några enklare underhållstips, som bidrar till att spara energi och öka livslängden för din maskin. I vår eShop hittar du rengörings- och underhållsprodukter som är specialanpassade för just din produkt. För köp av tillbehör, rengöringsmedel och reservdelar samt nedladdning av bruksanvisningar, vänligen besök siemens-home.bsh-group.com/se. För mer utförlig information hänvisar vi till respektive produkts bruksanvisning.

Rostfria produkter
Rengörs med BSH:s rengöringsmedel eller annat för ändamålet avsett rengöringsmedel ute i handeln. Vårdande olja för rostfria ytor ger din apparat glans och fungerar smuts- och fettavvisande.

Induktions- eller glaskeramikhäll
För glashällen rekommenderas rengöringsmedel speciellt gjort för glashällar, samt mekanisk bearbetning med skrapa.

Inbyggnadsugn
Lätt nedsmutsad ugn kan tvättas ur med varmvatten med diskmedel eller ättiksvatten. Ugnsrengöring får bara användas på de emaljerade ytorna inuti ugnen, var noga med att allt rengöringsmedel tas bort. Ett miljövänligt alternativ är att använda naturlig såpa. Stryk då ut såpa i ugnen, stäng luckan, välj över-/undervärme och värm till 100 °C i 10 minuter. Tvätta ugnen rent med vatten då den har svalnat. Ugnsrengöring får aldrig användas till katalytisk emalj. Katalytisk emalj har en självrengörande effekt och rengöring sker när ugnen är i gång.

Fläkt
Fläktens filter bör underhållas regelbundet för att garantera effektiv filtrering av lukt och fett. Läs i bruksanvisningen för att se vad som gäller för just din fläkt. Hur ofta ett filter bör bytas, rengöras eller regenereras beror på användningen. Enkla riktlinjer: Filter som ska bytas – byt en till två gånger per år. Filter som ska rengöras eller regenereras – gör det var tredje månad. På siemens-home.bsh-group.com/se/eshop finns filter och rengöringsprodukter som utvecklats, testats och godkänts för våra köksfläktar.

Kyla
Rengör skåpet invändigt vid behov med milt diskmedel och mjuk trasa. Det är väldigt viktigt att dränagehålet i skåpet och hela dess avlopsslang rengörs regelbundet med en piprensare eller liknande. Det sitter en slang i dränagehålet som går ner till en droppskål på baksidan av skåpet där överflödigt vatten samlas upp och avdunstar. Det är därför viktigt att slangen rengörs hela vägen. Rengör minst en gång per kvartal på baksidan av skåpet och runt kompressorn, detta förlänger livslängden på skåpet. Dra ut skåpet på en skiva för att undvika repor på golvet. Viktigt att man ställer tillbaka skåpet så att hela fötterna blir placerade på droppskyddet, annars kan vatten krypa in under skyddet.

Diskmaskin
För att säkerställa ett gott diskresultat och förlänga livslängden på din maskin, bör silar, pump och spolarmar rengöras regelbundet. Kör diskmaskinen tom på högsta temperatur då och då för att hålla maskinen fräsch. För effektiv rengöring rekommenderar vi att du använder BSH:s särskilda diskmaskinsrengöring 3–6 gånger per år.

Tvättmaskin
Använd tvättmedel av kända märken, rengör sil och pump vid behov. Tänk på att inte överdosera tvättmedel, följ anvisningarna på tvättmedelsförpackningen. Rengör tvättmedelsfacket och områdena kring detta, där det kan bildas vallar av olöst tvättmedel. Kör maskinen tom på högsta temperatur då och då för att avlägsna eventuella tvättmedelsrester och avlagringar. Använd BSH:s rengöring för tvättmaskiner 3–6 gånger per år för att säkerställa att alla rester och avlagringar försvinner.

Torktumlare
Rengör filter, ventilationskanaler och kondensor vid behov. Rengöring i övrigt görs med ett milt diskmedel och mjuk trasa.

Mikrovågsugn
Rengör mikrovågsugnen med milt diskmedel och mjuk trasa.

Vardagsglädje på plats hos dig!

Grattis till att du valt ett Ballingslövskök till ditt hem. Vi vet att du kommer att använda ditt kök dagligen och därför är det viktigt för oss att du blir nöjd. Ett kök från Ballingslöv baseras alltid på ett gediget produktkunnande och hög kvalitet.

Vår målsättning är att du skall få full valuta för din investering och känna dig nöjd i många år framöver. På följande sidor finner du mer information om produkten och hur du sköter den för att kunna njuta av dess funktioner under lång tid framöver.

Ballingslöv AB har tillverkat inredning till hemmet sedan 1929 och ingår idag i koncernen Ballingslöv International AB som bildades 1998. Koncernen är en av de ledande tillverkarna för kök, bad och förvaring.

Lätt och rätt skötsel av ditt nya kök!

MÅLADE YTOR
Använd vanliga rengöringsmedel som normalt finns i ett hushåll. Undvik skurmedel eller andra preparat som innehåller slipmedel eller medel med ammoniak. Ett sortiment av underhållsprodukter finns att tillgå hos återförsäljare till Ballingslöv.

YTOR MED HÖGGLANS
Efter montering, tag bort den skyddande folien.

KONTINUERLIG SKÖTSEL
OBS! Två månader efter leveransen kan de högglanslackerade ytorna poleras. Denna åtgärd skyddar ytorna och gör att den dagliga skötseln blir lättare att utföra. Använd produkterna i underhållspaketet, alternativt bilpolish av god kvalitet.

- Applicera ett tunt, jämnt lager polish med svamp/polerduk.
- Låt torka några minuter tills ytan fått en matt hinna.
- Polera av med polerduk. Observera att det är mycket viktigt att Ni använder en ren polerduk som inte repar ytan. Denna behandling bör upprepas 1-3 gånger om året. Vid kompletteringsbehov av någon produkt i underhållspaketet.
- Vänd Er till återförsäljaren eller en välsorterad biltillbehörsaffär som har motsvarande produkter. Skurpulver och andra liknade rengöringsmedel får inte användas, då dessa kan repa ytan och/eller förstöra ytan på annat sätt.

LACKERADE TRÄYTOR
Fanerade och massiva träytor är mer eller mindre poriga. Var därför sparsam med vatten vid rengöring. Använd lätt fuktad trasa och eftertorka med väl urvriden trasa. Lämpliga rengöringsmedel är samma som till målade ytor. Använd aldrig thinner eller dylikt för fläckborttagning.

LAMINAT- OCH MELAMINBELAGDA YTOR
Rengöres med i hushållet förekommande rengöringsmedel i likhet med målade och lackerade ytor. Ämnen som kan förorsaka missfärgningar eller frätskador (jod, vätesuperoxid, bläck, mineralsyror, ammoniak etc.) ska givetvis undvikas.

LÅDOR, BACKAR OCH INREDNINGSDETALJER
Efter rengöring med lämpligt syntetiskt rengöringsmedel eftertorkas med fuktig trasa, för att undvika statisk elektricitet. Kristallolja, aceton och liknande medel får ej användas, då dessa kan skada plastdetaljer. Till läderdetaljer rekommederar vi att ni använder *Leather Clean & Protect*.

BÄNKSKIVOR
Se skötselanvisning som medföljer bänkskivorna.

ELINSTALLATION
Kontakta alltid behörig installatör.

Luckor

MODELL	TJOCKLEK	MATERIAL	YTA	KANTLIST	ÖVRIGT
Birka kulör	19	MDF	Målad		
Bistro faner	19	Spånskiva / faner	Bets / målad / matt vitpigment		
Bistro kulör	19	MDF	Målad		
City	19	Spånskiva	Högtryckslaminat	1 mm aluminium	
Gastro kulör	19	MDF	Målad		
Gastro trä	19	Massivt trä	Målad / matt vitpigment		
Harmoni	16	Spånskiva	Melamin / målad	0,4 mm melamin	
Line faner	19	Spånskiva / faner	Bets / klarlack / matt vitpigment	7 mm trä	Dekorlist i alu
Line kulör	19	MDF	Målad		Dekorlist i alu.
Magnum	30	Spånskiva / faner	Matt vitpigment	1,2 mm trä	
Meny	19	MDF	Målad		
Metro	19	Spånskiva / faner	Bets / klarlack / lasyr / målad / matt vitpigment	7 mm trä	
Nordic	19	Massivt trä	Målad		
Plan	16	MDF	Målad		
Solid faner	19	Spånskiva / faner	Klarlack / matt vitpigment	7 mm trä	
Solid kulör	19	MDF	Målad		
Star	19	MDF	Målad		
Stil	19	Spånskiva	Melamin / målad	0,4 mm melamin	Integrerat grepp i alu
Studio kulör	19	MDF	Målad		
Style	19	Spånskiva	Högtryckslaminat	7 mm trä	
Wood	18	Trä 3-skikt	Matt vitpigment		

DESIGNBOX I VIT OCH GRÅ PLÅT (STANDARD)

Som standard levereras lådskåp med vit eller grå designbox. Sidor och bakstycke är av pulverlackad stålplåt. Höga lådor går att få med sidor av 10 mm klarglas eller plåtsidor. Botten är av vit melaminbelagd spånskiva. Lådan kräver minimal öppningskraft och har synkroniserad och svävande lätt gång samt är utdragbar i hela sitt djup. För lådor upp tom 80 cm bredd är bärförmågan 40 kg.

För lådor i bredder från 90 cm och uppåt samt lådor för sopsortering är bärförmågan 70 kg. Lådorna är mjukstängande (BLUMOTION). Lådfronterna är justerbara i sid- och höjdled samt frontvinkel.

DESIGNBOX I TRÄ (HÖG STOMME)

Som tillval kan lådor i trä väljas. Sidor och bakstycke är av massiv vitpigmenterad ask. Botten är askfolierad melaminbelagd spånskiva. Bärförmågan är 40 kg. Lådorna är mjukstängande (BLUMOTION). Lådfronterna är justerbara i sid- och höjdled samt frontvinkel.

TIP-ON BLUMOTION (TILLVAL)

Förenar fördelarna med den mekaniska öppningsfunktionen TIP-ON och den välbeprövade BLUMOTION-dämpningen för mjuk och tyst stängning. Såväl Designbox i plåt som trä kan realiseras med den funktionen.

PROJEKTLÅDA

För projektmarknaden levereras den s.k. projektlådan som standard. Sidor i grålackerad metall. Bakstycke och botten av grå melaminbelagd spånskiva. Lådorna har glidlister i grålackerad metall och rullfunktion med "självstängning" de sista 50-70 mm. De är även försedda med stoppfunktion i maximalt utdraget läge. Bärförmågan är 25 kg. Lådorna är enkla att lyfta ur skåpet. Lådfronter är justerbara i sid- och höjdled. Denna låda är ej dämpad/mjukstängande. Denna låda går att beställa med dämpad/ mjukstängande funktion som tillval (fabriksmonterat eller som löst tillbehör).

GÅNGJÄRN

Självstängande med integrerad dämpning som standard, helt i metall, med s k clip-funktion, vilket innebär att luckan med ett enkelt handgrepp kan monteras och demonteras. Gångjärnen är dolda vid stängd lucka. Öppningsvinkeln är 110° (enligt Konsumentverkets rekommendationer). Justerbart i sid-, höjd- och djupled. Hörnskåp med beteckning HS och KS samt backskåp BR har gångjärn med 155° öppningsvinkel. Även dessa har clipfunktion, och är helt i metall.

FRISIDOR

16 mm med profilerad kant. Finns som målad MDF-board och i fanerat utförande.

PASSBITAR OCH PASSBITSSATS

19 mm målad MDF-board och fanerad spånskiva. Passbitar finns dels listade med en långsida och två kortsidor anpassade för resp skåphöjd, dels olistade i 2400 mm längder.

Passbitssatsen består av två delar; en vit del som monteras i linje med skåpstommen, och en ytterdel som är fanerad eller målad. Den senare delen som har profilerade kanter, en långsida och två kortsidor, monteras i linje med luckan. Utfyllnad för anpassning av inbyggnadsmått för kyl och ugn levereras med inbyggnadsskåp när så anges i skåpredovisningen.

SOCKLAR

Sockelhöjden är 150 mm. Finns i målat och fanerat utförande samt med aluminiumbelagd yta eller med folierad spegelyta. Hörnlister i vit plast, aluminium, målat och massivt trä. Samtliga socklar levereras i längder om 2400 mm.

TAKANSLUTNINGAR

16 mm vit melaminbelagd spånskiva levereras som standard (max takhöjd 2500 mm) till alla skåp i F-höjd. Som tillval finns fanerad och målad melaminbelagd spånskiva. Hörnlister i vit plast, målat och massivt trä. Takanslutningar levereras i längder om 2400 mm.

EMBALLAGE

Miljövänlig krympfilm av polyeten (bildar koldioxid (CO_2) och vatten vid förbränning). Kantskydd av kraftig kartong.

MÅTT OCH TOLERANSER

Skåpens breddmått understiger modulmåttet med 2 mm. Tolerans: ± 1 mm.

ÖVRIGT

Luckor, bänkskivor, listverk, knoppar och handtag redovisas på andra sidor i katalogen.

GARANTI

Du får 20 års garanti på gångjärn och lådsystem, samt 10 års garanti på skåpstommar. I övrigt gäller Konsumentverkets rekommendationer.

KVALITETSSÄKRING. MILJÖCERTIFIERING

Ballingslöv är certifierade enligt kvalitetssystemet ISO 9001 och miljöcertifierade enligt ISO 14001, två internationella standarder för miljö- och kvalitetssystem.

RESERVATIONER

Väljer du massiva eller fanerade luckor, lådfronter eller tillbehör väljer du samtidigt något personligt och unikt. Trä är naturmaterial och visar ofta variationer i färger och strukturer, även mellan enskilda luckor/lådfronter/detaljer och leveranser, vilket är viktigt att känna till.

Ballingslövs ständiga produktutveckling kan medföra ändringar i utförande, design och konstruktion, vilket vi förbehåller oss rätten till.

Av tryckteknisk skäl kan produktens färger i katalogen avvika något från de verkliga färgerna. Färgprover finns hos Ballingslövs återförsäljare.

Skötselanvisning för bänkskivor

ALLMÄN INFORMATION

LAMINAT

Laminat är motståndskraftigt gentemot vanliga i hushållet förekommande kemikalier och rengöringsmedel, undantaget starka syror och baser. Laminatet är värmetåligt men bara en kort stund. Använd alltid underlägg, då metallytor lätt överstiger värmegränsen och ytan kan skadas permanent.

MASSIV TRÄ

Bänkskivor av massivt trä är en naturprodukt. Färgen och ådringen som din bänkskiva har är unik för din bänkskiva. Det kan därför förekomma mindre skillnader mellan din bänkskiva och de vägledande prover som finns i vårt katalogmaterial och hos våra återförsäljare. Alla våra massiva bänkskivor är tillverkade av FSC-certifierat trä.

Hushållsapparater som kaffebryggare, brödrostar eller liknande, som avger konstant värme, får inte placeras direkt på en bänkskiva i massivt trä. Värmekällan måste placeras på ett värmeavvisande underlag för att undvika missfärgningar och sprickbildning.

NATURSTEN/KOMPOSITSTEN

Bänkskivor av **natursten** är naturprodukter. Det kan därför förekomma mindre skillnader vad gäller färg/ådring och fläckar mellan din bänkskiva och de färgprover som finns i vårt katalogmaterial och hos våra återförsäljare. I många typer av sten kan det förekomma små fördjupningar eller hål i ytan. Natursten är uppbyggt av mineraler och innehåller kvarts, fältspat och muskovit. Sammansättningen av dessa mineraler gör att natursten är mycket slitstarkt och samtidigt är det den enklaste naturstenen att underhålla.

Bänkskivor av **kompositsten** är gjutna material. Det kan även där förekomma mindre skillnader mellan din bänkskiva och de färgprover som finns i vårt katalogmaterial och hos våra återförsäljare. Kompositsten är tillverkad av 95 % kvarts, färgpigment och bindemedel av harts. I enfärgade skivor kan det förekomma koncentrationer av färgpigment.

KOMPAKTLAMINAT

Laminat är motståndskraftigt gentemot vanliga i hushållet förekommande kemikalier och rengöringsmedel, undantaget starka syror och baser. Laminatet är värmetåligt men bara en kort stund. Använd alltid underlägg, då metallytor lätt överstiger värmegränsen och ytan kan skadas permanent.

SKÖTSEL INNAN ANVÄNDNING	DAGLIG SKÖTSEL	ÖVRIGA RÅD
Innan man börjar använda bänkskivorna efter montering, ska man rengöra dem med Surface Cleaner. Stryk på ett tunt lager på skivorna med en trasa. Låt det bilda skum och låt det verka i fem minuter. Torka av ordentligt med rent vatten. Det är viktigt man torkar bort all Surface Cleaner. Torka en sista gång med en trasa och avsluta med att torka av med en urvriden melaminsvamp. OBS! Melaminsvamp bör inte användas på högglanspolerade ytor, efter som glansen kommer att försvinna.	Daglig rengöring sker normalt med rent vatten och en urvriden trasa. Vid kraftig nedsmutsning rekommenderas att man använder ett vanligt rengöringsmedel utan slipande effekt (inte diskmedel). Räcker det inte, så börjar man om med Surface Cleaner.	Vid användning av diskmedel kan det bildas en fet ytbeläggning som tas bort med lika delar vatten och klorin. Använd en trasa eller en borste. Om klorin används, vädra ordentligt. Träkanter på skivan tål inte klorin. Träkanter skall oljas in vid behov. Efter all behandling, bör skivan tvättas med ljummet vatten.
Skivorna har genomgått en process, där oljan polerats in i skivan, för att säkerställa att oljan trängt in så djupt som möjligt i träet. Efter montering men innan skivan tas i bruk ska den behandlas enligt punkterna 1–4. Under de första veckorna skall skivan oljebehandlas till träet är helt mättat. För fortsatt optimal motståndskraft rekommenderar vi att skivan underhålls efter behov min. 2–4 gånger om året och behandlas med olja enligt följande: 1. Skivan rengörs på alla synliga fram- och bakkanter samt på synliga bänkytor. Slipa skivan med slipsvamp. Om skivan har fläckar som är svåra att tvätta bort kan man använda en bit sandpapper av grovleken 180 och därefter en slipsvamp. 2. Påför ett tunt skikt olja på alla synliga framoch bakkanter samt på synliga bänkytor. Låt oljan torka i max. 10 min. 3. Torka av skivan grundigt med en luddfri bomullstrasa, så att inga blöta fläckar kommer tillbaka. 4. Inom de närmaste 8 timmarna efter behandlingen får bänkskivan inte komma i kontakt med vatten. Vänta därför innan du börjar använda den. 5. Oljan är endast avsedd för massivt trä och ska genast torkas av vid spill. Kom ihåg att göra plats för möbler, vägg, golv, luckor mm.	För daglig rengöring rekommenderas vanligt tvålvatten. Använd inte diskmedel. Använd aldrig rengöringsmedel som innehåller ammoniumklorid eller skurpulver. Ammoniumklorid kan missfärga massivt trä. Kom ihåg: Oljetrasor kan självantända. Använda trasor ska brännas upp eller förvaras i en glasburk med tättslutande lock. Oljan ska förvaras oåtkomligt för barn, samt torrt och frostfritt.	För fortsatt optimal motståndskraft rekommenderar vi att skivan underhålls efter behov (ca 2–4 gånger om året) på samma sätt som innan skivan togs i bruk när den var ny. **Kom ihåg:** Skivor som INTE underhålls kommer att bli en besvikelse.
För att skydda naturstenen mot smuts och fett är det viktigt att tillföra stenen såpa eller stenolja, speciellt vid mattslipad yta. Som alternativ kan antifläck användas för att försegla ytan. Genom att använda Stenolja framhäver man skivans färg och struktur.	En skiva av natursten eller kompositsten rengörs med varmt vatten. Vid grövre nedsmutsning kan Surface Cleaner användas till båda materialen. Till kompositsten kan även Q-action användas. För uppfräschning finns polish till kompositskivor.	Natursten och kompositsten kan tåla påverkan av värme från t.ex. kastruller och stekpannor en kortare stund. Låt dock aldrig heta kastruller, stekpannor och annat stå för avkylning på bänkskivorna. Lägg i så fall alltid ett underlägg under kastrullen/stekpannan. Annars kan bänkskivan i värsta fall spricka och kompositskivor kan missfärgas. Rengöringsmedel som avkalkningsmedel, klorin, sprit m.m. ska alltid torkas bort direkt från bänkskivan med urvriden trasa. Om de ligger kvar under en längre tid på bänkskivan, kan de skada ytan. Bänkskivor av natursten har en tålig yta, men man bör ändå vara uppmärksam på att både natursten och kompositsten kan få repor.
Behandla med lacknafta för att ta bort limrester, silikon och likande rester. Efterbehandla med Surface Cleaner som fräschar upp ytan. Stryk ut ett tunt lager på ytan och gnid med en trasa eller svamp (använd ej hushållspapper). På ojämna ytor kan en borste användas. Produkten rengör effektivt och efterlämnar en fin yta som verkar smutsavvisande.	Fuktig trasa och vid behov ett milt rengöringsmedel. Undvik slipande rengöringsmedel då dessa kan repa laminatet.	Vid användning av diskmedel kan det bildas en fet ytbeläggning som tas bort med lika delar vatten och klorin. Använd en trasa eller en borste. Om klorin används, vädra ordentligt. Efter all behandling, bör skivan tvättas med ljummet vatten.

ALLMÄN INFORMATION

CORIAN ®

DuPont™ Corian ® -skivor tillverkas av cirka 1/3 akrylingredienser av hög kvalitet och 2/3 naturliga mineraler (aluminiumhydroxid) i flera tillverkningsanläggningar runt om i världen. När ingredienserna har polymeriserats helt under tillverkningsprocessen, förvandlas de till ett helt kemiskt stabilt material som påverkas minimalt av luftkvaliteten inomhus. Sätt inte varma kastruller direkt på bänkskivan, stark värme kan missfärga Corian. Använd underlägg av något slag.

KERAMIK

Bänkskivor av keramik består av sand, fältspat, lera och naturliga färgpigment. Skivorna pressas och värmebehandlas vid en temperatur på ca 1200°C. Under den 12 mm tjocka skivan sitter ett glasfibernät för att ytterligare stabilisera skivan. Ytan är ogenomträng-lig samt porförseglad och kräver minimalt med underhåll. Mindre färgvariationer kan förekomma i förhållande till referensproverna.

DEKTON

Dekton från Cosentino är ett helt nytt, extremt slitstarkt material som tillverkas av olika mineraler. Dekton har en hög hållbarhet och unika tekniska funktioner och kan därför användas både inomhus och utomhus. Skillnader i färgnyanser förekommer ofta i Dekton, referensproverna är bara vägledande.
Vid montering ska skivan ha stöd på var 600 mm.

ROSTFRITT

Rostfritt stål är ett material med en silkesmatt yta och kan lätt kombineras med alla färger som numera finns i ett modernt kök. Rostfritt stål är ett hållbart, miljövänligt och hygieniskt material. Samtidigt är det ovanligt slitstarkt och motståndskraftigt mot vätskor som används inom hushållet (dock inte syror) och kan varken rosta eller flagna.

MARMOR

En bänkskiva i marmor är en klassisk skönhet i köket. Marmor är en bergart som tillkommit genom kristallisering av kalksten. Marmor bryts på samma sätt som natursten men är i jämförelse med natursten en porösare och mjukare stenart. På grund av mineralinnehållet i skivorna så måste man räkna med att hårdhet, färg och struktur varierar inom samma skiva. Varje marmorskiva är unik och det är vanligt med små fördjupningar och sprickbildningar i ytan som inte kan jämnas ut. Det har dock ingen betydelse för skivans hållbarhet.

Marmor är INTE motståndskraftigt mot syror!
Syrehaltiga vätskor (sura rengöringsmedel, citron etc.) kan fräta och lämna matta fläckar på bänkskivan. Räkna därför med mer underhåll av marmor i jämförelse med exempelvis natursten.

SKÖTSEL INNAN ANVÄNDNING	DAGLIG SKÖTSEL	ÖVRIGA RÅD
Vi rekommenderar att Composite Cleaner och Composite Sealer alltid används före skivan tas i bruk.	Vid den dagliga rengöringen räcker det med att torka av Corian® med en fuktig trasa och rent vatten. De flesta fläckar och fett tas bort med vatten och flytande diskmedel.	Hela ytan bör rengöras noga då och då för att glansen inte ska bli ojämn. Använd rengöringsmedel med mild slipeffekt till Corian®, som har silkesmatt yta och flytande diskmedel för högglansytor. Rengör hela ytan med en trasa och med mjuka cirkulära rörelser. Skölj med vatten och eftertorka med papper eller mjuk trasa. Om du inte blir nöjd med glansen eller om ytan har blivit ojämn, kan du alltid polera upp ytan på Corian®.
Keramik absorberar i stort sett inte västskor och behöver därför inte behandlas.	Underhålls genom avtorkning med varmt vatten. Vid grövre nedsmutsning kan Surface Cleaner användas.	Eftersom skivan vid tillverkning uppvärmts till ca 1200°C är keramik värmebeständigt. Vi rekommenderar dock inte att skivan utsätts för temperatur över 1100°C, eftersom det finns risk att spänningar i skivan kan ge sprickor.
Dekton absorberar i stort sett inte västskor och behöver därför inte behandlas.	Skivorna torkas av med en mjuk trasa som doppats i rent varmt vatten och sedan vridits ur. Bänkskivor av Dekton klarar alla de syror och kemikalier som används dagligen i hushållsarbetet.	Dekton tål höga temperaturer utan att bänkskivan skadas eller spricker. Planlimmad diskho: Diskhons fläns är synlig. Diskhon är inte 100% plan så det kan förekomma "flimmer" i flänsen.
Efter avslutad montering av bänkskivan av stål tas skyddsfilmen bort från ytan, och lim från filmen torkas bort med sprit eller liknande. Sedan påförs impregneringsolja, som försiktigt gnids in med en fuktig trasa, alltid i samma riktning som bänkskivan är borstad – vänta i cirka 10 minuter och sedan torkas den av med en fuktig trasa, tills skivan är "fettfri". Denna behandling kan med fördel utföras regelbundet, eftersom stålets yta då blir mer motståndskraftig.	Efter användning torkas bänkskivan bara av med en fuktig trasa. Torka efter med en torr trasa för att slippa kalkavlagringar. Undvik stålull, eftersom den kan efterlämna små partiklar som kan utveckla sig till rostfläckar. Undvik även att lämna grytor och stekpannor av gjutjärn på bänkskivan, eftersom dessa kan orsaka rostfläckar.	Om det blir rispor i bänkskivan kan man putsa den försiktigt med en specialsvampa, alltid i samma riktning som den färdiga bänkskivan är borstad och aldrig med vanligt slippapper. Sedan utförs impregneringen igen. Bänkskivan kommer att med tiden få en patina med repor som bara gör skivan vackrare.
Vi rekommenderar att skivan grundbehandlas med den medföljande stenoljan efter behov. Om en förseglad yta önskas kan Antifläck användas. Inför förseglingen ska skivan vara rengjord, gärna med hjälp av Surface Cleaner.	En grundbehandlad marmorskiva rengörs dagligen genom avtorkning med varmt vatten.	Marmor kan tåla värmepåverkan från exempelvis stekpannor och kastruller under kortare tid. Kokheta grytor och annat får dock aldrig ställas på kylning på bänkskivorna. Använd alltid ett grytunderlägg mellan kokkärlet och bänkskivan. Utan denna åtgärd kan skivan i värsta fall spricka. Färgande vätskor ska omedelbart avlägsnas, eftersom de kan missfärga skivan. Marmor har en stark yta, men den kan repas av hårda föremål.

Service av ventilring

Service på ventilring

Udskiftning af pakningssæt

Huolto-ohjeet

Loputusmehhanismi hooldus

Замена спускного механизма

Flushing valve service

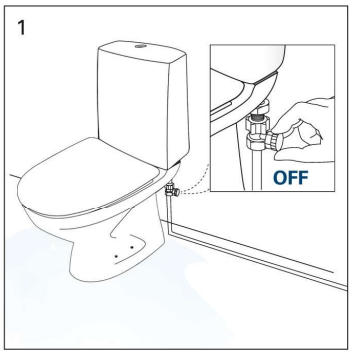

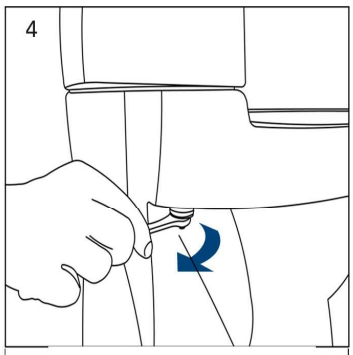

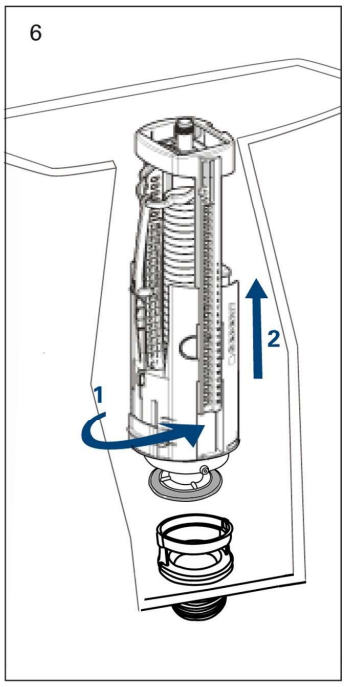

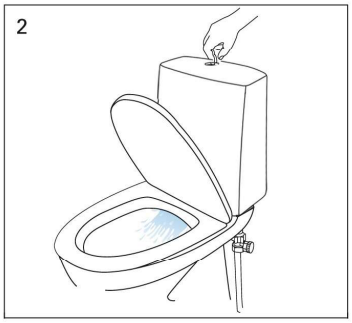

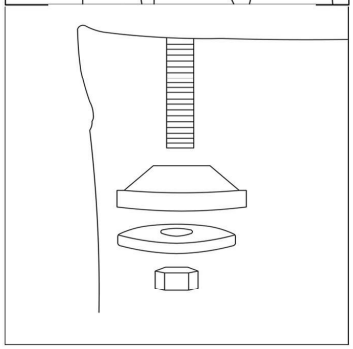

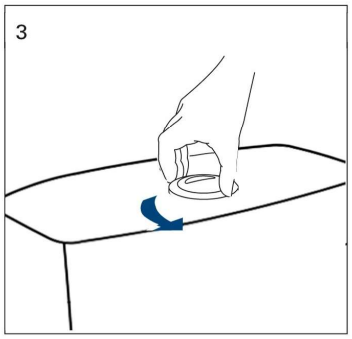

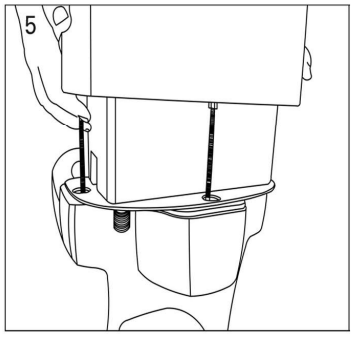

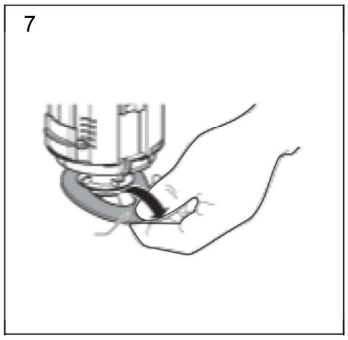

Service av ventilmembran

Service av ventilmembran

Vedligeholdelse af ventilmembraner

Venttiilin kalvon huolto

Klapimembraanide hooldus

Уход за мембранными клапанами

Maintenance of valve membrane

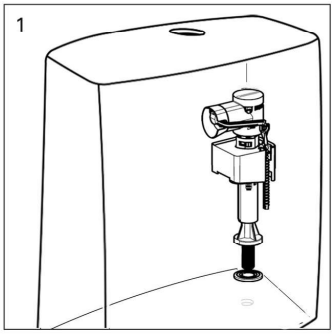

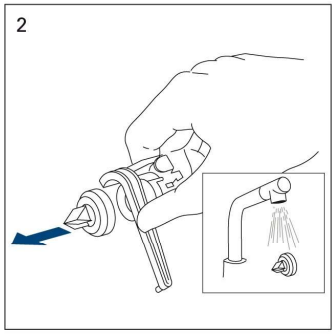

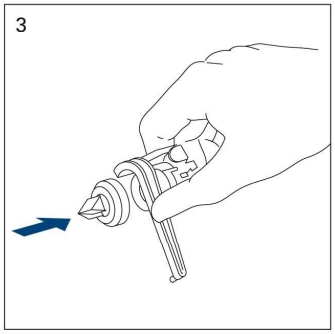

Öka spolmängden – helspolning 3/6 L

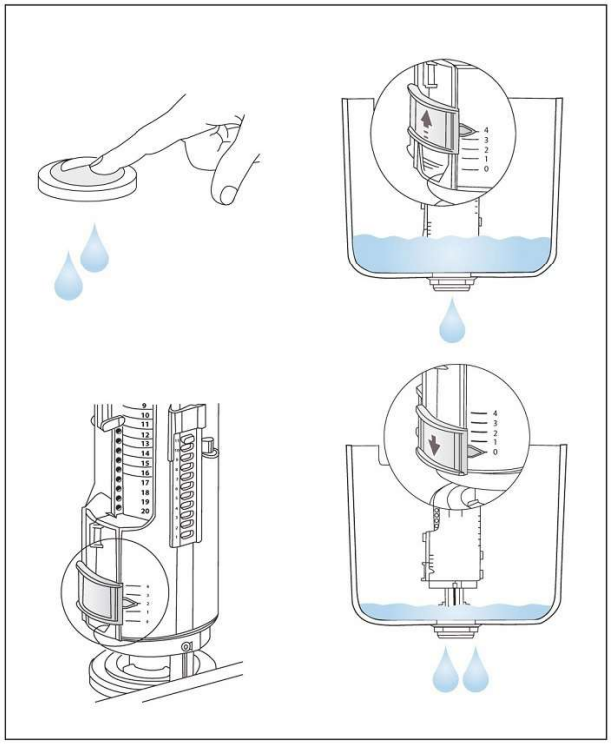

Øke spylemengden –
helspyling 3/6 litr

Sådan øges skyllemængden
– stort skyl 3/6 l

Huuhteluvesimäärän lisääminen
– iso huuhtelu 3/6 l

Suure loputuse
reguleerimine 3/6 l

Увеличение объема слива
– полный слив 3/6 l

Increase flushing capacity
– full flush 3/6 l

Öka spolmängden – halvspolning 3/6 L

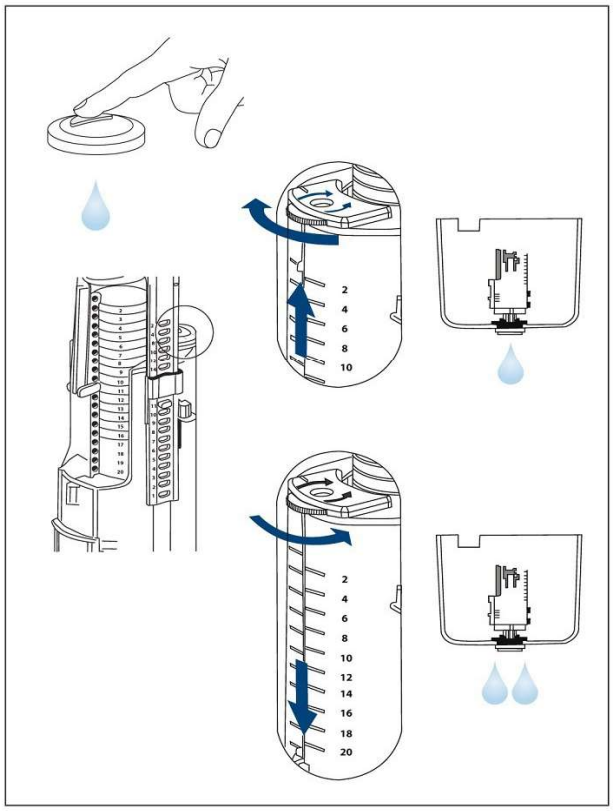

Øke spylemengden
– halvspyling 3/6 litr

Sådan øges skyllemængden
– lille skyl 3/6 l

Huuhteluvesimäärän lisääminen
– pieni huuhtelu 3/6 l

Väikese loputuse
reguleerimine 3/6 l

Увеличение объема слива
– малый слив 3/6 l

Increase flushing capacity
– small flush 3/6 l

Skötsel

Sanitetsporslin är ett ytterst lättskött material. Det finns dock några saker att tänka på för att förlänga livslängden på ditt porslin. Använd inte slipande rengöringsmedel när du rengör ditt porslin, eftersom det vid upprepat bruk skadar glasyren. Eventuella missfärgningar avlägsnas med citron- eller vinsyra. Använd en lätt fuktad trasa till att gnida bort fläcken med syran. Skölj sedan noggrant. Eventuella kalkfläckar avlägsnas med hushållsättika, gärna något uppvärmd. Ta för vana att rengöra porslinet ofta och regelbundet. Då har smuts och kalk svårare att få fäste.

Vedlikehold

Sanitetsporselen er et meget enkelt materiale å vedlikeholde. Det finnes imidlertid et par ting å tenke på for å forlenge porselenets livslengde. Ikke bruk skuremiddel når du rengjør porselenet, siden dette vil skade glasuren ved gjentatt bruk. Eventuelle misfarginger fjernes med sitron- eller vinsyre. Bruk en lett fuktet klut til å gni bort flekken med syren. Skyll deretter nøye. Eventuelle kalkflekker fjernes med husholdningseddik, gjerne noe oppvarmet. Gjør det til en vane å rengjøre porselenet ofte og jevnlig. Da er det vanskeligere for smuss og kalk å få festet seg.

Pleje

Sanitetsporcelæn er et yderst plejevenligt materiale. Du kan dog tage visse forholdsregler for at forlænge levetiden for porcelænet. Benyt ikke slibende rengøringsmidler, når du rengør porcelænet, eftersom det ved gentagen brug beskadiger emaljen. Evt. misfarvninger kan fjernes med citron- eller eddikesyre. Benyt en letfugtet klud med syre til at gnide pletter væk. Rens derefter grundigt med vand. Evt. kalkpletter fjernes med husholdningseddike, gerne lunkent.Rengør porcelænet hyppigt og regelmæssigt. På den måde får snavs og kalk vanskeligere ved at sætte sig fast.

Hoito-ohjeet

Saniteettiposliini on erittäin helppohoitoinen materiaali, mutta sen hoidossa on syytä kiinnittää huomiota muutamiin seikkoihin käyttöiän pidentämiseksi. Älä käytä hankaavia puhdistusaineita, sillä niiden toistuva käyttö vahingoittaa pinnoitetta. Mahdolliset värjäytymät poistetaan helpoiten sitruuna – tai etikkahapolla. Hankaa tahraa varovasti kostutetulla liinalla ja hapolla. Huuhtele huolellisesti. Kalkkisaostumat poistetaan helpoiten hieman lämmitetyllä talousetikalla. Säännöllinen puhdistaminen estää lian ja kalkin tarttumista kiinni posliinipintoihin.

Hooldamine

Sanitaartehnika on ülimalt kergestihooldatavast materjalist. Siiski tuleb silmas pidada nii mõndagi, et pikendada oma sanitaartehnika eluiga. Ärge kasutage poleerivaid puhastusvahendeid oma sanitaartehnika puhastamisel, kuna nimetatud vahendite korduvkasutamisel kahjustub glasuur. Tekkinud plekid eemaldada sidrun- või viinhappega. Kasutage kergelt niisket lappi pleki happega lahtihõõrumiseks. Loputage seejärel rohke veega. Tekkinud lubjaplekke on võimalik eemaldada majapidamisäädikaga, parema tulemuse saab leige äädikaga. Muutke endale tavaks sanitaartehnika sagedane ja reeglipärane puhastamine. Siis ei kogune nii kergesti lubjaplekke ega mustus.

Рекомендации по уходу

За санкерамикой чрезвычайно легко ухаживать. Тем не менее, она прослужит вам дольше, если придерживаться несложных правил. При чистке санкерамики не используйте абразивных средств, так как на глазури образуются царапины. Пятна легко удалить лимонной или винной кислотой. Потрите пятно смоченной в в кислоте влажной тряпочкой и тщательно ополосните водой. Известковый налет можно снять при помощи слегка подогретого столового уксуса. Лучшие результаты достигаются при частой и регулярной чистке санкерамики – тогда грязь и известь не успевают проникнуть глубоко внутрь.

Care instructions

Genuine vitreous china is one of the easiest materials to look after. However, there are some things you should bear in mind to make it last as long as possible. Never use abrasive cleaners as these will eventually damage the glazing. The best way to remove any discoloration is to use citric-or acetic acid. Use a damp cloth to rub away the stain with the acid. Then rinse thoroughly. Normal household vinegar is enough to remove any lime scale stains, preferably somewhat heated up. Make a habit of cleaning the porcelain often and regularly. This will prevent the dirt and lime scale from building up.

SVEDBERGS®

S Monteringsanvisning

1. Rengör underlaget noga och låt det torka i 10 minuter. **OBS! Använd medföljande rengöringsduk.**
2. Avlägsna skyddsfilmen.
3. Applicera produkten på önskad plats.
4. Låt limmet torka i 72 timmar innan produkten används.

Max belastning 1 kg

N Monteringsanvisning

1. Rengjør overflaten grundig og la det tørke i 10 minutter. **OBS! bruk vedlagte rengjøringsklut.**
2. Fjern beskyttelsefilmen.
3. Plassér produktet på ønsket sted.
4. La limet tørke i 72 timer før bruk.

Maks belastning 1 kg

DK Monteringsanvisning

1. Rengør overfladen grundligt og lad det tørre i 72 timer før brug. **OBS! Anvend den medfølgende rengøringsklud.**
2. Fjern den beskyttende film.
3. Påfør produktet til den ønskede placering.
4. Lad limen tørre i 72 timer før brug

Max belastning 1 kg

1

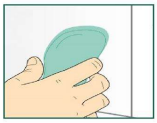

2

3

4

FI Asennusohje

1. Puhdista asennuskohta huolellisesti ja anna kuivua 10 minuuttia. **HUOM! Käytä mukana toimitettavaa puhdistusliinaa.**
2. Poista suojakalvo.
3. Asenna tuote haluttuun.
4. Odota 24 tuntia, ennen tuotteen käyttöönottoa.

Suurin kuormitus 1 kg

GB Mounting instructions

1. Clean the base thoroughly and let it dry for 10 minutes. **NOTE! Use the included cleaning cloth.**
2. Remove the protective film.
3. Apply the product in the desired location.
4. Let the glue dry for 72 hours before use.

Max load 1 kg

RU Инструкция по монтажу

1. Тщательно очистите основание и высушите в течение 10 минут. **ВНИМАНИЕ! Используйте вложенную в пакет салфетку.**
2. Снимите защитную пленку.
3. Нанесите средство на нужный участок.
4. Дайте клею высохнуть в течение 72 часов до начала эксплуатации.

Максимальная нагрузка 1 кг.

Blandare & avstängning av vatten

TRYCK & TEMPERATUR
I bostadens badrum och kök finns blandare där varm- och kallvatten blandas i en kran. Vattentrycket i blandarna är begränsat till 7 liter per minut för att undvika onödig vattenåtgång. I ett flerbostadshus kan det ibland bli långa ledningsdragningar, varför det kan dröja en stund innan vattnet uppnår önskad temperatur. Av säkerhetsskäl har varmvattnet en inställd maxtemperatur.

RENGÖRING
Förkromade ytor rengörs regelbundet och lättast med flytande rengöringsmedel eller tvållösning. Kalkfläckar kan avlägsnas med utspädd hushållsättika som torkas bort med en fuktig trasa. För att undvika repor på förkromade ytor, använd aldrig skurmedel, stålull eller rengöringsmedel med polerfunktion. Undvik även sura och alkoholhaltiga rengöringsmedel.

AVSTÄNGNING AV VATTEN
Om bostaden råkar ut för ett vattenläckage ska ni omgående stänga av vattnet! Detsamma gäller när arbete utförs på blandare eller andra vattenanslutningar. Huvudavstängningsventiler för hela resp lgh trapphuset finns i undercentralen. För er bostad finns det även separata avstängningsventiler för vatten, placerade i fördelarcentralen i trapphuset.

Under garantitiden gör ni i första hand en felanmälan till Credentia Kundservice om ni misstänker att det är fel på en blandare eller råkar ut för läckage. Efter garantitidens utgång kontaktar ni er styrelse direkt.

1534F Oras Swea - Köksblandare med avstängning

EAN: 6414150085758
RSK: 8310606
static.oras.com/1534F

Energiklass C enligt svensk energimärkning
SS820000.

Köksblandare med Eco-top kallstartskassett. Keramisk diskmaskinsavstängning, vrid 90° för på/av. Hög, svängbar utloppspip och strålsamlare. Ecoflöde upp till 9l/min. Utloppspipens svängradie är förinställd på 120° (kan begränsas till 0°/60°). Inbyggd spärr för begränsning av temperatur och flöde.
Obs, Eco-top funktionen ökar vatten- och energibesparingen ytterligare utöver energiklassificeringen.
F= flexibel anslutning.

- Kök
- Ettgreppsblandare, Diskmaskinsventil
- Bänkmonterad
- Krom
- Möjlighet till begränsning av svängradien
- CASCADE® - stråle
- Mekanisk avstängningsventil för extern utrustning
- Ettgreppsblandare, Symboler för Varmt/Kallt
- Möjlighet till spärr för begränsning av temperatur och flöde, Kallstartskassett - kallvatten i centerläge
- ø 35 mm keramisk kassett för flödes- och temperaturkontroll
- Flexibel anslutning
- Snabbt installationssystem
- Energiklass C enligt svensk energimärkning SS820000

Teknisk data

Flödesegenskaper

Eco-flöde vid 300 kPa	**0.078 l/s**
Flöde vid 300 kPa	**0.13 l/s**
Tryckfall vid flöde (0.1 l/s)	**180 kPa**

Tekniska egenskaper

Varmvattenanslutning	**max. +70°C**
Arbetstryck	**50 - 1000 kPa**
Anslutning, mått	**G3/8**
Projection	**221 mm**
Material	**brass**

Bestämmelser

EN standard	**EN 817**
Ljudklass	**I (ISO 3822) Oras lab,**

Godkännanden och Certifikat

SE Energy Mark	**1412**
KIWA SE	**1445**

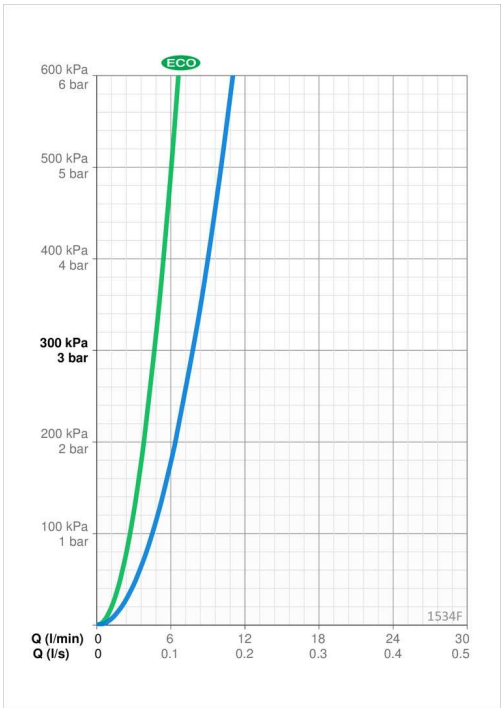

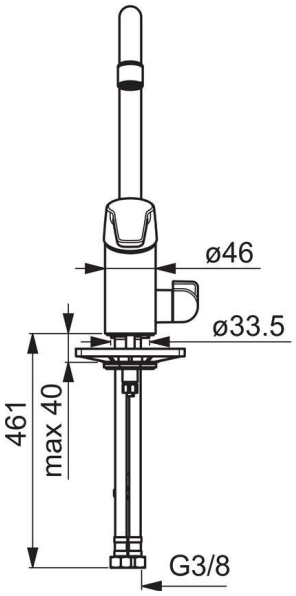

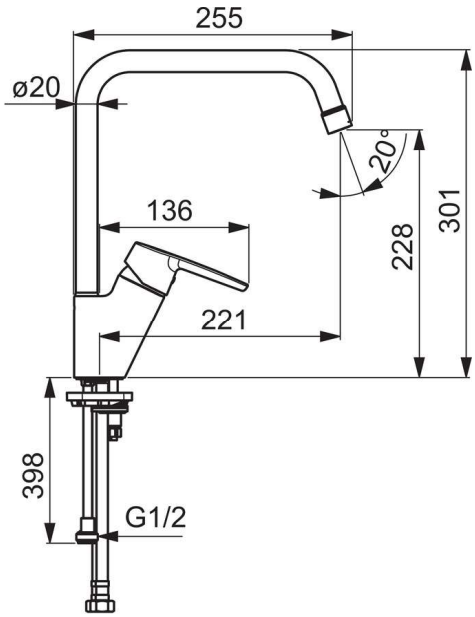

Reservdelar

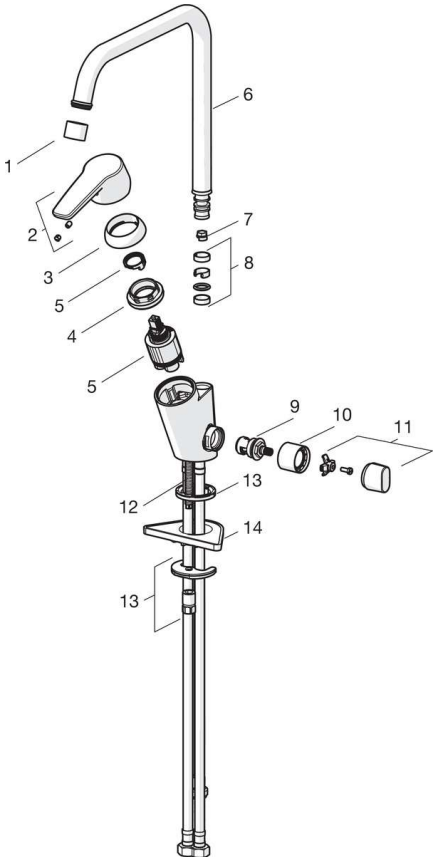

SP1534F

	Namn	Kod	RSK
01	Strålsamlare, M22x1 STD HC PCA, 6 l/min	1001071V	8281665
01	Strålsamlare, M22x1 Z	1003162V	
02	Spak	1003170V	8386096
03	Skyddskåpa	601967V	8386089
04	Fästmutter, M40x1, SW30	601968V	
05	Reglerinsats	602672V	8443241
06	Hög utloppspip, L=255	1000228V	
07	Begränsare för utloppspip, 60°/0°	159667/10	8347867
07	Begränsare för utloppspip, 120°	159670/10	8347866
08	Tätningsserie för utloppspip	198287V	8446425
09	Kranöverdel, G1/2	602600V	8441459
10	Täckkåpor	1000240V	
11	Vred för tvättmaskinsavstängning	602587V	8443239
12	Monteringsbult, M8x1, L=140	601970V	
13	Monteringssats	601985V	8393994
14	Stödskiva, 100x60mm	158825	8347884

Drift & Skötsel

GOLVBRUNNAR

RENGÖR BRUNNEN SÅ HÄR

- Lyft bort den rostfria silen från klinkerramen i golvet.
- Lösgör vattenlåset från golvbrunnen genom att lyfta i handtaget.
- Vattenlåset kan sitta hårt om det är länge sedan det har tagits lös.
- Eventuella sidoanslutningars flödesledare kan också tas lös för rengöring.
- Rengör vattenlåset och golvbrunnen noggrant och skölj.

EFTER RENGÖRINGEN

- Kontrollera att vattenlåsets läpptätning är på sin plats och fukta den t.ex. med tvålvatten.
- Placera vattenlåset i brunnen i rätt position och tryck det ända till bottnen.
- Tryck ner gallret/fyrkantssilen.

Det kan komma lukt ur golvbrunnen

- Om vattenlåset inte sitter fast ordentligt.
- Om vattenlåsets tätning har tagit skada.
- Om golvbrunnen är smutsig.

RENGÖRING AV SILEN

- Rengör silen på båda sidorna och avlägsna material som har fastnat i silen (hårstrån o.d.)
- Rengör eventuell ingrodd smuts från silen av rostfritt stål genom att gnida lätt.
- Kalkfläckar får du bäst bort med ett svagt surt rengöringsmedel.

Det är dags att rengöra golvbrunnen om vattnet rinner långsammare eller det kommer lukt ur brunnen.

Vi rekommenderar att du rengör golvbrunnen åtminstone en gång per år.

Skötselanvisning golvbrunnar och golvrännor	Vedligeholdelsesanvisning til gulvafløb og gulvrender
Maintenance of gullies and stainless steel channels	Vedlikeholdsanvisning for gulvsluk og gulvrenner
Pflegeanleitung Bodenabläufe und Bodenrinnen	Lattiakaivojen ja -kourujen huolto-ohje

PURUS

SE

Allmän skötsel
Purus golvbrunnar tillverkas i plast, rostfritt stål samt gjutjärn och Purus golvrännor i rostfritt stål. Hur regelbundet rengöringen bör ske beror på hur frekvent brunnen används samt vattnets smutshalt.

För att rengöra brunnen måste vattenlåset avlägsnas om det sitter ett sådant i, eventuell kärvhet beror på hur länge insatsen suttit orörd. Inled med att spola brunnen med varmt vatten, rengör sedan med ett milt bakteriedödande rengöringsmedel tillsammans med en diskborste. Skölj slutningen noggrant bort rengöringsmedlet.

Använd inte stållull, kemisk propplösare, kaustiksoda eller liknande vid rengöring av våra produkter.

Vattenlås
De vattenlås som är delbara ska delas, delarna ska sedan rengöras seperat och monteras ihop igen.

Har du ett mekaniskt luktstopp NOOD eller ett Ran vattenlås så är dessa inte delbara. Här får man hålla isär delarna, spola dem under varmt vatten och skrubba med diskborste tillsammans med ett milt rengöringsmedel.

Vid återmontering av vattenlåsinsatsen är det viktigt att packningen sitter i sitt spår, annars kan avloppslukt sippra igenom springan. För att underlätta monteringen kan man smörja packningen med exempelvis tvållösning.

Rostfria ytor
Var noga att avlägsna järnhaltiga föremål som exempelvis hårspännen om de finns på den rostfria ytan för de kan missfärga och orsaka korrosionsangrepp, det innebär inte att det rostfria stålet korroderat.

Har det uppstått rostbeläggningar på ytan, kan man vanligtvis avlägsna dem om man gnider lätt på ytan med en fuktat putsduk och ett milt skurpulver. Skölj sedan med kallt vatten och torka torrt med en mjuk putsduk.

Badhus
I lokaler med klor- och salthaltigt vatten är miljön aggressiv mot rostfritt stål, därför rekommenderar vi att syrafast material används. Produkterna skall dagligen spolas av med färskvatten samt tömmas på järnhaltiga föremål. Vid behov eller minst en gång per månad skall produkten rengöras med Scotch-Brite eller motsvarande. Tänk på att rengöringen skall ske i plåtens slipriktning.

Gjutjärn
Alla gjutjärnsbrunnar är belagda med epoxy lack in och utvändigt. Om lacken nöts av eller skadas på annat sätt behöver lackytan återställas för bibehållet korrosionsskydd.

EN

General maintenance
Purus' floor gullies are made of plastic, stainless steel, cast iron and Purus' floor channels are made of stainless steel. The regularity of cleaning depends on how frequently the floor gully is used and how dirty the water is.

In order to clean the gully, the water trap, if there is one, needs to be removed. It may be hard to remove depending on how long it has been in place. Begin by rinsing the gully with warm water followed by cleaning with a mild bactericidal cleaning agent using a washing up brush. Finish by carefully rinsing off the cleaning agent. Do not use steel wool, chemical drain cleaner, caustic soda, bleach, bleach-based cleaning products or similar when cleaning any of our products.

Water trap
The water trap, which can be dismantled, should be dismantled. The parts should then be cleaned separately and then reassembled. If you have a mechanical NOOD no-odour trap or Ran water trap, these cannot be taken apart. In this case, gently ease the parts apart as much as possible, rinse with warm water and scrub with a washing up brush together with a mild cleaning agent.

It is important when reassembling the water trap insert that the gasket sits in its groove, as otherwise drain odours could seep through the gap. The gasket may have to be lubricated with for example a soap solution to facilitate installation.

Stainless steel surfaces
Make sure to remove objects containing iron, for example hair clips, found on the stainless steel surface as they can discolour it and cause corrosion. This does not mean that the stainless steel has corroded.

If rust coatings have appeared on the surface, you can usually remove them by rubbing lightly on the surface with a damp cloth and a mild scouring powder. Then rinse with cold water and dry with a soft cloth.

Swimming pools
In rooms with chlorine-saline water, the environment is aggressive to stainless steel, therefore we recommend that acid-resistant materials are used. The products must be washed daily with fresh water and emptied of ferrous objects. If necessary or at least once a month, the product must be cleaned with Scotch-Brite or equivalent. Keep in mind that the cleaning must take place in the grinding direction of the plate.

Cast iron
All cast iron drains are coated in an epoxy coating inside and outside. If the coating is worn or damaged in any other way, the coated surface needs to be redone to keep it protected from corrosion.

DE

Allgemeine Pflege
Purus Bodenabläufe werden aus Kunststoff, Edelstahl und Gusseisen gefertigt. Purus Bodenrinnen werden aus Edelstahl gefertigt. Wie oft die Reinigung erfolgen muss, hängt davon ab, wie oft der Ablauf verwendet wird und wie verunreinigt das Wasser ist. Um den Ablauf zu reinigen, muss der Siphon entfernt werden, falls ein solcher verbaut ist. Wenn der Ablauf lange nicht gereinigt wurde, kann er etwas festsitzen. Spülen Sie den Ablauf zunächst mit warmem Wasser aus. Reinigen Sie ihn dann mit einer Spülbürste und einem antibakteriellen Reinigungsmittel. Spülen Sie im Abschluss den Ablauf gründlich frei von Reinigungsmittel. Verwenden Sie für die Reinigung unserer Produkte keine Stahlwolle, keine chemischen Rohrfreimittel, kein Ätznatron oder Ähnliches.

Siphon
Die Siphons, die aus Einzelteilen bestehen, müssen zerlegt, und die Teile anschließend separat gereinigt werden. Bauen Sie alle Teile anschließend wieder zusammen. Falls Sie einen mechanischen Geruchsstopp NOOD, oder einen Ran Siphon haben, haben diese keine Einzelteile. Diese spülen Sie unter warmem Wasser, und reinigen sie mit einer Geschirrspülbürste und einem milden Reinigungsmittel. Wenn der Einsatz des Siphons wieder montiert wird, ist es wichtig, dass die Dichtung in ihrer Nut sitzt. Andernfalls kann es sein, dass Gerüche aus dem Abfluss durch den Schlitz gelangen. Um die Montage zu erleichtern, kann man die Dichtung beispielsweise mit einer Seifenlösung schmieren.

Edelstahlflächen
Eisenhaltige Gegenstände, wie z.B. Haarspangen müssen sorgfältig entfernt werden, falls sich solche auf der Edelstahlfläche befinden. Sie können zu Verfärbungen führen und Korrosionsangriffe verursachen. Es bedeutet jedoch nicht, dass der Edelstahl korrodiert. Wenn Rostbeläge auf der Oberfläche entstanden sind, lassen sich diese normalerweise entfernen, indem man mit einem angefeuchteten Tuch und einem milden Scheuerpulver leicht über die Oberfläche reibt. Danach mit kaltem Wasser abspülen und mit einem weichen Tuch abtrocknen.

Badehaus
In Räumen mit chlorhaltigem Salzwasser ist die Umgebung für Edelstahl aggressiv. Daher empfehlen wir die Verwendung von säurefesten Materialien. Die Produkte müssen täglich mit frischem Wasser gewaschen und von eisenhaltigen Gegenständen geleert werden. Bei Bedarf, oder mindestens einmal im Monat muss das Produkt mit Scotch-Brite, oder einem ähnlichen Gerät gereinigt werden. Beachten Sie, dass die Reinigung in Schleifrichtung der Platte erfolgen muss.

Gusseisen
Alle Gusseisenabläufe haben innen und außen eine Epoxyd-Beschichtung. Wenn der Lack abgenutzt oder auf andere Art beschädigt wird, muss die Lackoberfläche erneuert werden, um den Korrosionsschutz zu erhalten.

Skötselanvisning golvbrunnar och golvrännor	Vedligeholdelsesanvisning til gulvafløb og gulvrender
Maintenance of gullies and stainless steel channels	Vedlikeholdsanvisning for gulvsluk og gulvrenner
Pflegeanleitung Bodenabläufe und Bodenrinnen	Lattiakaivojen ja -kourujen huolto-ohje

PURUS

NO

Generell vedlikehold
Purus gulvsluk fremstilles i plast, rustfritt stål, og støpejern, og Purus gulvrenner fremstilles i stål. Hvor regelmessig rengjøringen bør foretas, avhenger av hvor ofte sluket brukes og av smussinnholdet i vannet.

For å rengjøre brønnen må vannlåsen demonteres hvis den er låst, hvor fast den sitter avhenger av hvor lenge den har stått urørt. Begynn med å spyle sluket med varmt vann, og vask deretter med en oppvaskkost og et mildt, bakteriedrepende rengjøringsmiddel. Avslutt med å skylle vekk rengjøringsmiddelet grundig. Ikke bruk stålull, kjemiske avløpsåpnere, kaustisk soda eller lignende ved rengjøring av våre produkter.

Vannlås
Delbare vannlåser skal deles, og delene rengjøres deretter separat før de monteres sammen igjen. Hvis du har en NOOD mekanisk luktstopp eller en Ran vannlås, er de ikke delbare. Da må delene holdes fra hverandre, spyles under varmt vann og skrubbe med oppvaskkost og et mildt rengjøringsmiddel.

Ved tilbakemontering av vannlåsinnsatsen er det viktig at pakningen sitter riktig i sporet, ellers kan det sive ut lukt fra avløpet. Pakningen kan smøres med for eksempel en såpeblanding for å gjøre monteringen lettere.

Rustfrie overflater
Vær nøye med å fjerne jernholdige gjenstander, for eksempel hårspenner. Hvis slike gjenstander blir liggende på rustfrie overflater, kan de forårsake misfarging og korrosjonsangrep. Det innebærer ikke at det rustfrie stålet korroderes.

Hvis det har oppstått rustbelegg på overflaten, kan man vanligvis fjerne det ved å gni lett på overflaten med en fuktig klut og et mildt rengjøringsmiddel. Skyll deretter med kaldt vann og tørk med en myk klut til overflaten er tørr.

Svømmehaller o.l.
I lokaler med klor eller saltholdig vann er miljøet aggressivt mot rustfritt stål. Derfor anbefaler vi å benytte materiale i syrefast kvalitet. Produktene må daglig rengjøres/spyles med rent vann (ferskvann) og jernholdig støv og smuss fjernes. Ved behov eller minst en gang pr. måned skal produktet rengjøres med f.eks. Scotch Brite svamp eller tilsvarende. Vær obs på at rengjøringen foretas i materialets sliperetning.

Støpejern
Alle støpejernsluk er belagt med epoksylakk både innvendig og utvendig. Dersom lakken slites av eller skades på annen måte, må lakkoverflaten repareres for å opprettholde korrosjonsbeskyttelsen.

DK

Generel vedligeholdelse
Purus gulvafløb fremstilles i plast, rustfrit stål og støbejern, mens Purus gulvrender fremstilles i rustfrit stål. Rengøringens regelmæssighed skal fastlægges på grundlag af afløbets brugshyppighed og vandets indhold af urenheder.

Rengøring af afløbet kræver afmontering af vandlåsen, hvis en sådan er monteret. Delene kan binde, hvis indsatsen har været urørt i længere tid. Begynd med at skylle afløbet med varmt vand, og rengør derefter med et mildt bakteriedræbende rengøringsmiddel og en opvaskebørste. Skyl til sidst omhyggeligt rengøringsmidlet væk. Der må ikke benyttes ståluld, kemisk afløbsrens, kaustisk soda eller lignende til rengøring af nogen af vores produkter.

Vandlås
Vandlåse, der kan skilles ad, skal adskilles, og delene skal derefter rengøres separat og bygges sammen igen. Hvis du har et mekanisk lugtstop NOOD eller en Ran vandlås, kan de ikke adskilles. Her er det nødvendigt at holde delene fra hinanden, skylle dem under varmt vand og skrubbe med opvaskebørste ved brug af et mildt rengøringsmiddel. Ved genmontering af vandlåsindsatsen er det vigtigt, at pakningen kommer til at sidde i det tilhørende spor, da der ellers kan trænge afløbslugt igennem eventuelle åbninger. Monteringen kan lettes ved at smøre pakningen med f.eks. sæbe.

Rustfri overflader
Vær omhyggelig med at fjerne jernholdige genstande som f.eks. hårspænder, hvis sådanne er i kontakt med overflader i rustfrit stål, da de kan misfarve og forårsage korrosionsangreb, hvilket dog ikke betyder at det rustfrie stål er korroderet.

Hvis der er dannet rustbelægninger på overfladen, kan de normalt fjernes ved, at der gnides let på overfladen med en fugtig klud og mildt skurepulver. Skyl derefter med koldt vand, og tør af med en blød klud.

Svømmehaller
I svømmehaller og lign. hvor der er klor og saltholdig vand som angriber rustfri stål, anbefales det at bruge syrefast materialer. Produkterne skal dagligt skylles med rent/ferskvand og tømmes for eventuelle jernholdige fremmedlegemer. Efter behov eller mindst en gang om måneden skal produktet rengøres med Scotch-Brite eller tilsvarende, rengøringen skal altid ske i stålets sliberetning.

Støbejern
Alle støbejernsafløb er overfladebehandlet med epoxylak indvendigt og udvendigt. Hvis lakken er slidt af eller beskadiget på anden måde, skal lakoverfladen retableres, for at korrosionsbeskyttelsen kan bibeholdes.

FI

Yleishuolto
Purus-lattiakaivot valmistetaan muovista, ruostumattomasta teräksestä tai valuraudasta ja Purus-lattiakourut ruostumattomasta teräksestä. Se, kuinka usein puhdistus on tehtävä, riippuu kaivon käyttötiheydestä sekä veden likaisuudesta.

Kaivon puhdistamiseksi on irrotettava mahdollinen vesilukko, joka voi olla aika tiukasti kiinni kaivossa riippuen siitä milloin vesilukko on viimeksi nostettu pois kaivosta. Aloita huuhtelemalla kaivo lämpimällä vedellä, puhdista sitten miedolla bakteereja tappavalla puhdistusaineella ja tiskiharjalla. Huuhdo lopuksi puhdistusaine pois huolellisesti. Älä käytä tuotteidemme puhdistuksessa teräsvillaa, kemiallisia viemärinpuhdistusaineita, kaustista soodaa tai vastaavia.

Vesilukot
Kaksiosaisten vesilukkojen osat irroitetaan toisistaan ja puhdistetaan erikseen. Pesun jälkeen vesilukko kootaan uudelleen. Mekaaninen NOOD-erikoisvesilukko ja Ran-vesilukko ei pysty kahteen osaan purkamaan. Näiden osalta osia on pideltävä erillään, ne on huuhdeltava lämpimällä vedellä ja pestävä tiskiharjalla ja miedolla puhdistusaineella. Vesilukon uudelleen asentamisessa on tärkeää, että tiiviste pysyy paikoillaan, muutoin vvesilukko ei pidä viemärihajut poissa. Asennuksen helpottamiseksi tiiviste voidaan voidella esimerkiksi saippualiuoksella.

Ruostumattomat pinnat
Muista poistaa ruostumattomalta pinnalta kaikki rautapitoiset esineet, kuten hiuspinnit, sillä ne voivat värjätä ja aiheuttaa korroosiota teräksessä. Tämä ei kuitenkaan tarkoita, että ruostumaton teräs syöpyisi. Jos pinnalle on ilmestynyt ruostetta, se voidaan yleensä poistaa kostutetulla puhdistuslinalla ja miedolla hankausjauheella kevyesti hankaamalla. Huuhtele tämän jälkeen kylmällä vedellä ja kuivaa täysin kuivaksi pehmeällä puhdistusliinalla.

Kylpylät / Uimahallit
Klooripitoinen vesi on aggressiivinen ympäristö ruostumattomalle teräkselle. Siksi suosittelemme, että näissä tiloissa käytetään haponkestäviä materiaaleja. HST-tuotteet on huuhdeltava päivittäin puhtaalla (klooripitoisella) vedellä ja tyhjennettävä rautapitoisista esineistä. Tarvittaessa tai vähintään kerran kuukaudessa tuotteet on puhdistettava Scotch-Britella tai vastaavalla. Huomioi, että tuotteet puhdistetaan teräslevyn harjauspinnan suuntaisesti.

Valurauta
Kaikkien valurautakaivojen sisä- ja ulkopuolella on epoksilakkapinnoite. Jos lakka kuluu tai vaurioituu muulla tavoin, lakkapinta on lakattava uudelleen korroosiosuojauksen säilyttämiseksi.

vieser

smart with water

Rengöring och underhåll av Vieser-golvbrunn

Rengör brunnen så här

- Lösgör vattenlåset från golvbrunnen genom att lyfta i handtaget.
- Om vattenlåset inte har ett handtag tar du tag i vattenlåsets undre del. Böj den undre kanten lite mot utloppsröret och håll vattenlåset snett när du lyfter ut det.
- Vattenlåset kan sitta hårt om det är länge sedan det har tagits lös.
- Sidoanslutningarnas flödesledare kan också tas lös för rengöring.
- Rengör vattenlåset och golvbrunnen noggrant och skölj.

Efter rengöringen

- Kontrollera att vattenlåsets gråa läpptätning är på sin plats och fukta den t.ex. med tvålvatten.
- Placera vattenlåset i brunnen i rätt position och tryck det ända till bottnen.
- Tryck ner gallret/fyrkantssilen.

Det kan komma lukt ur golvbrunnen

- Om vattenlåset inte sitter fast ordentligt.
- Om vattenlåsets tätning har tagit skada.
- Om golvbrunnen är smutsig.

Rengöring av silen

- Rengör silen på båda sidorna och avlägsna material som har fastnat i silen (hårstrån o.d.)
- Rengör eventuell ingrodd smuts från silen av rostfritt stål genom att gnida lätt.
- Kalkfläckar får du bäst bort med ett svagt surt rengöringsmedel.

Det är dags att rengöra golvbrunnen om vattnet rinner långsammare eller det kommer lukt ur brunnen. Vi rekommenderar att du rengör golvbrunnen åtminstone en gång per år.

Teknisk kundservice
Serres Oy, tfn 020 746 4400

65510/06/10

DRIFT OCH SKÖTSELINSTRUKTION

KOMMODVATTENLÅS TILL GOLV/VÄGG

RSK 807 2038 Art nr 44840 40mm x 1 ½” / 1 ¼” VIT

Vattenlås, vinklar, flexibel slang samt golvhuv är tillverkade i PP (Polypropen).
Röret är tillverkad i ABS (AkrylButadienStyren).
Ingen speciell skötsel behövs, annat än att delarna torkas av med trasa och vanligt milt rengöringsmedel.
Det är viktigt att det finns vatten i låset, då det annars kan uppstå lukt.

Användningsområde:

Självrensande vattenlås för kommod, vägg eller golvanslutning.

Montering:

Tag reda på krav som gäller för eventuell håltagning av tätskikt.

- Mät ut din installation.
- Vid behov kapas (ABS) röret med ett rakt (vinkelrät) snitt med fintandad såg eller annan lämplig utrustning. Rörändens ytterdiameter ska fasas samt rengöras från kapspånor. Kapning kan ske i båda ändar.
  Det ska minst finnas 40mm rör för instick i lås, vinkel och/eller muff.
- Montera vinkel mot bottenventil och drag åt.
  (Utan gängnippeln är anslutning 1 ½”)
- Montera det bockade (ABS) röret i vinkel sedan i vattenlås (U-delen) och drag åt.
- Montera 90°vinkel övergång Ø32-Ø40 i vattenlåset och drag åt.
- Montera Falu-Vulk Ø40 (orange tätning). Rörändens ytterdiameter ska fasas samt rengöras från kapspånor, så att tätningen ej skadas vid montaget.
  Vi rekommenderar att gummitätningen smörjs innan montage, med t.ex. Glidex eller liknande siliconbaserat smörjmedel. Får ej vara oljebaserat.
  Skjut i röret i muff tills röret bottnar.

- För anslutning mot golv, monteras den flexibla slangen.
- Dra sedan flexibla slangen så att avloppsvattnet rinner i rätt riktning och montera i golv. Vid behov monteras huv först.
- Efter montage, känn att produkten sitter fast samt verifiera att installationen är tät!

Rengöring:

I de fall lukt förekommer kan det bero på att vattnet dunstat och vattenlåset är torrt.
Ingen speciell skötsel behövs, annat än att delarna torkas av med trasa och vanligt milt rengöringsmedel.

Vid behov kan man dock demontera och göra rent invändigt enligt nedan.

- Skruva loss rensmuttern från vattenlåset.
- Tag ut TPE insatsen (OBS det kommer en mindre skvätt vatten nu)
- Rengör plugg samt invändigt i lås med borste.
- Återmontera delarna i omvänd ordning.
  OBS pluggen ska gå in i speciellt spår (rotationssäkrad)
- Verifiera att installationen är tät!

Tänk på att plastgängor är mjuka. Var noggrann att gängan löper in rätt och att den inte skär.
Använd ej för mycket kraft (OBS Inga verktyg)

Sväljkapacitet 0,6liter/sek.

Max användningstemperatur kontinuerligt 70°, tillfälligt 90°
Både PP och ABS har bra beständighet mot de flesta kemikalier, såsom olja, bensin och tensider.

DRIFT OCH SKÖTSELINSTRUKTIONER

TVÄTTMASKINSAVLOPP

med inbyggt vattenlås, komplett m rörsats o golvhuv

RSK 808 2376	**Art nr 71710**	**40mm**	**vit**
RSK 808 2387	**Art nr 71715**	**40mm**	**förkromad**

Spilltratt, clips och golvhuv är tillverkade i PP (Polypropen) Röret i ABS.
Förkromningen är av typen vacuummetallisering. Ingen speciell skötsel ska behövas, annat än att delarna torkas av med trasa och vanligt milt rengöringsmedel.

Användningsområde:

För anslutning av tvättmaskin till golv.

Det är viktigt att det finns vatten i låset så inte lukt uppstår.
(I de fall lukt förekommer kan det bero på att vattnet dunstat och låset är torrt)

Y-slangnippel, för anslutning av kondenstumlare, blå pil i figur till höger, är extra tillbehör, RSK 808 2433

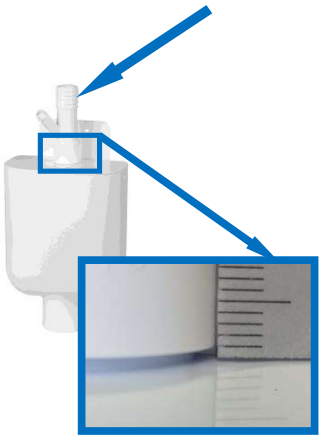

Montering:

Tag reda på ev. krav som gäller för håltagning av tätskikt etc.

Mät ut installationen.

Märk ut spilltratt på vägg.
! Notera att visa maskiner har krav om minhöjd på utloppslang.
! Tänk på att håltagning i ev. tätskikt sker enligt gällande regler.

Vid behov kan (ABS) röret kapas till lämplig längd.

Röret ska kapas med rakt (vinkelrät) snitt med fintandad såg eller annan lämplig utrustning. Rörändens ytterdiameter ska fasas/rengöras från kapspånor, så att tätningen ej skadas vid montaget. Tänk på att det är svårare att kapa ett kromat rör. Sågbladet bör fixeras så att det inte ”hoppar” och repar ytan.

Montera rör i avlopp/golvbrunn samt därefter spilltratt.
Vi rekommenderar att ev gummitätningar i muffar smörjs innan montage, med t.ex. Glidex

Fäst spilltratt i vägg.

Fixera sedan ABS röret med bifogade clips
! Tänk på att håltagning i ev. tätskikt sker enligt gällande regler.

Efter montage, känn att rör/rördel/anslutning sitter fast samt verifiera att installationen är tät !

Rengöring:

Vid behov kan man dock demontera och göra rent invändigt enligt nedan.

- Skruva loss låset från väggen och dra loss spilltratten från röret.
- Lossa spilltrattens lock genom att trycka in ”piggarna”, se röd pil ovan.
- OBS Notera att det sitter en skumpackning mellan lock och hus.
  Den får inte skadas !
- Tag ur koppen och gör ren den samt huset.
- Montera tillbaka koppen i avsett spår och sedan locket.
- OBS Var mycket försiktig så att skumpackning mellan lock och hus inte skadas.
- Smörj tätningen i utloppssidan (spilltratten) t.ex. med tvållösning och montera spilltratt på rör, samt montera den i vägg.
- Testa att produkten är tät!

Tänk på att plastlåsningar är mjuka. Var noggrann att delarna löper in rätt och att den inte blir snett/skadat. Använd ej för mycket kraft (OBS Inga verktyg)

Sväljkapacitet 1,2liter/sek

Max användningstemperatur kontinuerligt 70°, tillfälligt 90°

Både PP och ABS har bra beständighet mot de flesta kemikalier, såsom olja, bensin och tensider. Vakuummetalliserade produkter har sämre beständighet mot starka och/eller rengöringsmedel innehållande slipmedel.

Elektricitet & jordfelsbrytare

EL-CENTRALSKÅP
Varje lägenhet har ett el-centralskåp där all el kommer in i bostaden, från skåpet leds sedan elen ut i er lägenhet.

Huvudsäkringen för er lägenhet sitter i el-centralskåpet beläget i trapphuset. Varje lägenhets el-centralskåp är även avsäkrad i husets centrala el-rum. Detta innebär att huvudsäkringen i husets el-rum i vissa fall kan lösa ut före den enskilda lägenhetens huvudsäkring. För att åter få ström måste båda huvudsäkringarna vara tillslagna.

I bostadens el-centralskåp finns även automatsäkringar, grupperade efter funktion och placering. Observera att automatsäkringarna ersätter den äldre typen av säkringar som skruvades fast. När automatsäkringen är tillslagen pekar brytaren uppåt, om säkringen löser ut pekar brytaren neråt. Säkringen behöver inte bytas utan återställs genom att trycka upp brytaren igen. Exakt var varje säkring är kopplad framgår av ett schema som finns på insidan av luckan till el-centralskåpet. Om en automatsäkring löser ut ska ni ta reda på orsaken innan säkringen slås på igen.

ELMÄTARE
Elmätare är placerade i husets el-central eller el-nisch. Kontakta ansvarig i föreningen om ni önskar läsa av er mätarställning eller få **tillträde** till husets huvudsäkringar. Er elleverantör fjärravläser er elförbrukning.

ELUTTAG & BELYSNING
El och belysning i er bostad installeras av en behörig elektriker. Alla rum tänds och släcks med en strömbrytare som sitter på väggen vid/i rummet. Belysningsarmaturer badrum ingår i er bostad. I övriga rum finns uttag där man själv får sätta upp belysning. Om ni har spotlights under skåp, tänk på att inte sätta in en lampa med högre effekt än 10 W eftersom lampan då blir för varm (gäller halogen). Vi rekommenderar att ni alltid väljer LED. Det finns flera typer av spotlights som har olika lampor och de byts på olika sätt. När det är dags att byta lampa till spotlight någonstans i bostaden, kontakta er leverantör av spotlights för instruktioner om ni känner er osäker.

Strömbrytare och eluttag bör regelbundet kontrolleras så att dessa är hela. En spräckt strömbrytare eller ett spräckt eluttag kan betyda direkt livsfara. Alla eluttag är jordade, använd därför alltid godkända jordade elkontakter. Dubbelisolerade apparater, exempelvis elvisp och hårtork, kan även anslutas till jordade uttag. Apparaterna är då märkta med en dubbelkvadrat, ett så kallat FI-märke.

De flesta eluttagen har enfasanslutning. Till vissa apparater med hög effekt, exempelvis spisen, utnyttjas tre faser.

ELARBETEN I HEMMET
Elarbeten ska alltid utföras av en auktoriserad elektriker, både ur säkerhets- och försäkringssynpunkt. Tips om elsäkerhet i hemmet finns att hämta hos Elsäkerhetsverket (www.elsakerhetsverket.se).

Under garantitiden gör ni i första hand en felanmälan till Credentias Kundservice om ni misstänker att det är något fel på fast armatur eller eluttag. Efter garantitidens utgång kontaktar ni en behörig elektriker direkt. Belysning som ni installerat ansvarar ni själv för.

JORDFELSBRYTARE
I elcentralskåpet finns en jordfelsbrytare som har till uppgift att bryta strömmen om det uppstår ett jordfel i någon elektrisk apparat. Samtliga eluttag, inklusive kyl och frys, är anslutna till jordfelsbrytaren och petsäkra för att öka säkerheten. Använd därför alltid godkända jordade el-kontakter i uttagen.

Jordfelsbrytaren har en testknapp som används för att kontrollera om jordfelsbrytaren fungerar som den ska. När knappen trycks in ska jordfelsbrytaren lösa ut. Återställ jordfelsbrytaren igen efter kontrollen. Kontrollen bör göras med högst sex månaders intervall.

Följande åtgärder rekommenderas när jordfelsbrytaren löser ut:

1. Sätt jordfelsbrytaren i ”till-läge”. Om den inte löser ut igen tyder det på en tillfällig störning som var övergående.

2. Om jordfelsbrytaren löser ut direkt efter tillslaget finns det en felkälla någonstans i bostaden. Slå då av alla automatsäkringar i el-centralskåpet.

3. Sätt jordfelsbrytaren i ”till-läge” igen. Om jordfelsbrytaren löser ut innan några automatsäkringar återställts finns felet i elcentralskåpet, kontakta Credentias Kundservice (under garantitiden) eller en behörig elektriker direkt (efter garantitidens utgång). Annars gå vidare till nästa punkt.

4. Återställ nu en automatsäkring i taget tills jordfelsbrytaren löser ut på nytt. Felet är nu lokaliserat till den säkringsgrupp som återställdes till nätet sist i ordningen.

5. Dra ut alla stickproppsanslutna apparater inklusive alla lamputtagsansluta apparater som hör till denna grupp.

6. Sätt därefter jordfelsbrytaren i ”till-läge” igen. Löser jordfelsbrytaren ut omedelbart så finns felet i den fasta elinstallationen. kontakta Credentias Kundservice (under garantitiden) eller en behörig elektriker direkt (efter garantitidens utgång). Annars gå vidare till nästa punkt.

7. Anslut en apparat i sänder till uttagen tills jordfelsbrytaren på nytt löser ut. Det är sannolikt att den sist anslutna apparaten är felaktig. Låt nu en fackkunnig person undersöka och reparera apparaten.

TV, telefoni & dator

AVTAL
Det finns ett avtal mellan er bostadsrättsförening och Östhammar stadsnät om installation av bredband i er bostad. Bredbandsnätet består av en fiberkabel med så kallad Triple Play-funktion som levererar digital-TV, telefon och internetanslutning.

Följande ingår:

- En digitalbox (kollektiv box som tillhör bostadsföreningen och levereras till lägenheten före inflyttning). Observera att digitalboxen är knuten till det avtal som gäller mellan bostadsrättsföreningen och Östhammar Stadsnät. Ni får alltså inte ta den med er om ni flyttar.

Följande kan ni själv beställa:

- Varje medlem tecknar egna abonnemang för uppkoppling, telefoni, TV och internet via Östhammar stadsnät.
- Teckna uppkoppling fiber med önskat hastighet hos Östhammar stadsnät www.osthammarsstadsnat.se
- Teckna sedan de tjänster hos valfri anknuten tjänsteleverantör genom Östhammar stadsnäts hemsida www.osthammarsstadsnat.se/serviceguide/ eller via telefon 0173 75 14 00

Digitalboxen och allt som ingår i IT-skåpet tillhör föreningen och ska alltså vara kvar i lägenheten om ni flyttar.

IT-SKÅP
I de flesta bostäderna finns IT-skåpet placerat i klädkammaren eller i hallen bredvid el-centralen. I IT-skåpet finns en panel med numrerade uttag, en så kallad patchpanel. I er patchpanel bestämmer ni själv vilken funktion nätverksuttagen i respektive rum ska ha.

EXEMPEL IT-SKÅP

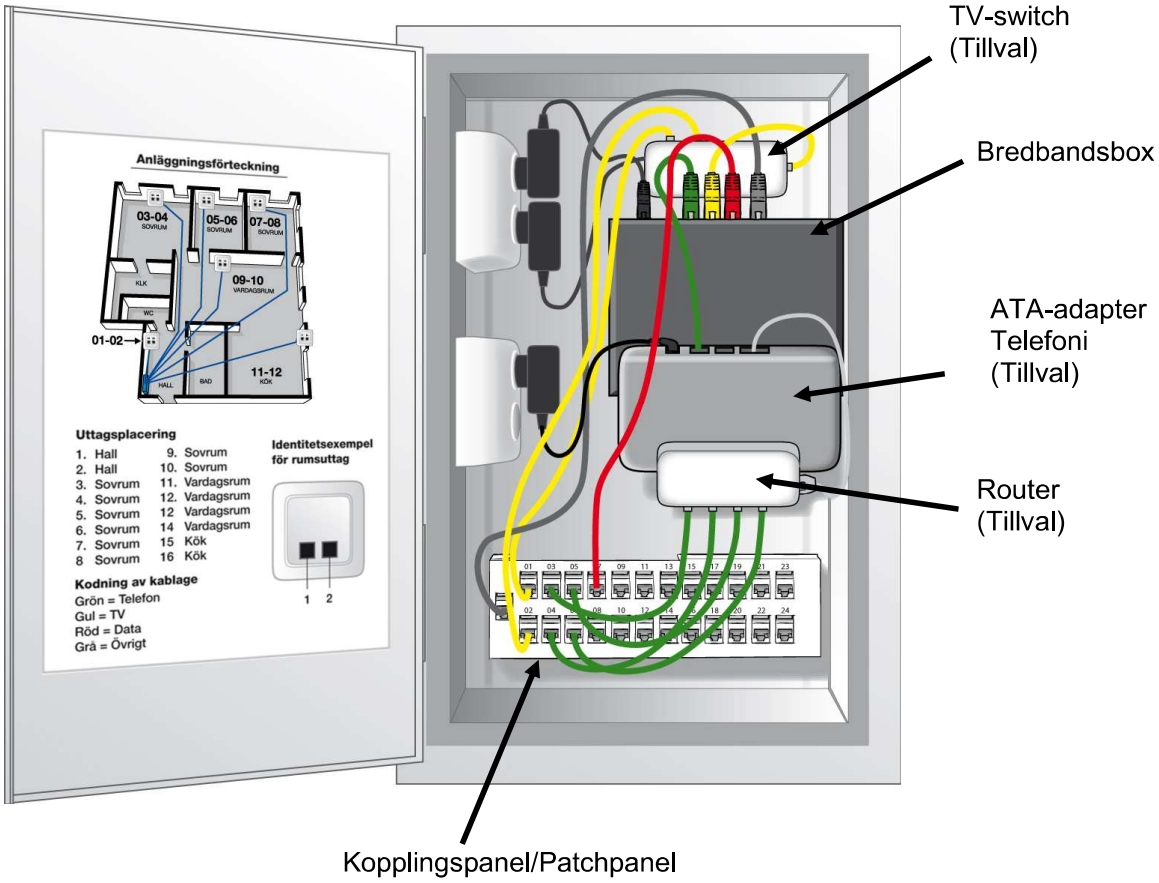

BEGREPPSFÖRKLARING IT-SKÅP

Digitalbox	Omvandlar den digitala TV-signalen till en analog signal. Behövs för att analoga TV-apparater skall kunna visa digitala signaler.
Nätverkskabel	En Cat6-kabel med RJ45-kontakter i var sin ända. Används mellan bredbandsboxen och kopplingspanelen. Samma typ av kabel används för att ansluta er utrustning till rumsuttaget.
Korskopplingspanel	En kopplingspanel med RJ45-uttag för flexibel uppkoppling av olika portar i bredbandsboxen till olika rumsuttag.
RJ45-uttag	Rumsuttag som används för anslutning av TV, telefon och Internet. Bilden till vänster nedan visar en uttagslock med 2 st RJ45-uttag. Bilden till höger visar hur kontakten RJ45 på en Cat6-kabel ser ut.

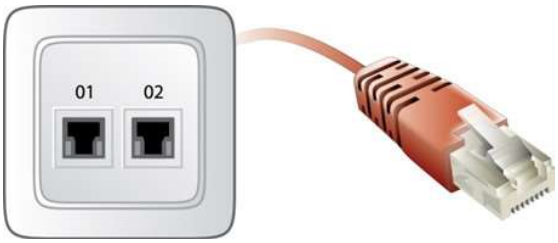

Router	En fördelare som gör att fler datorer kan använda Internet samtidigt.
TV-switch	En fördelare som möjliggör användandet av upp till fyra TV-apparater i samma bostad. Varje TV behöver en egen digitalbox (en digitalbox ingår) eller adapter.
ATA-adapter	En omvandlare som är kopplad till ditt telefonabonnemang och möjliggör att ni kan ringa över Internet med ditt telefonnummer och era analoga telefoner.
Bredbandsbox	Fördelar inkommande signal till TV, telefon och dator.

KOPPLINGSPANELEN

De numrerade uttagen på er kopplingspanel kan **till exempel** vara placerade enligt nedan.

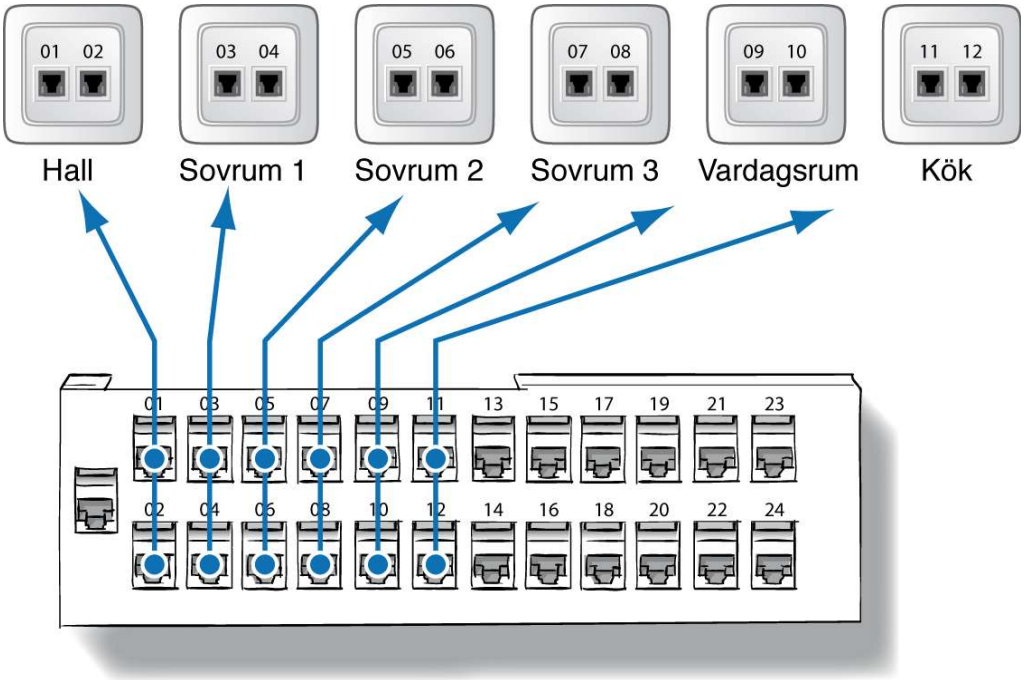

EXEMPEL PÅ NUMRERING AV UTTAG I LÄGENHET

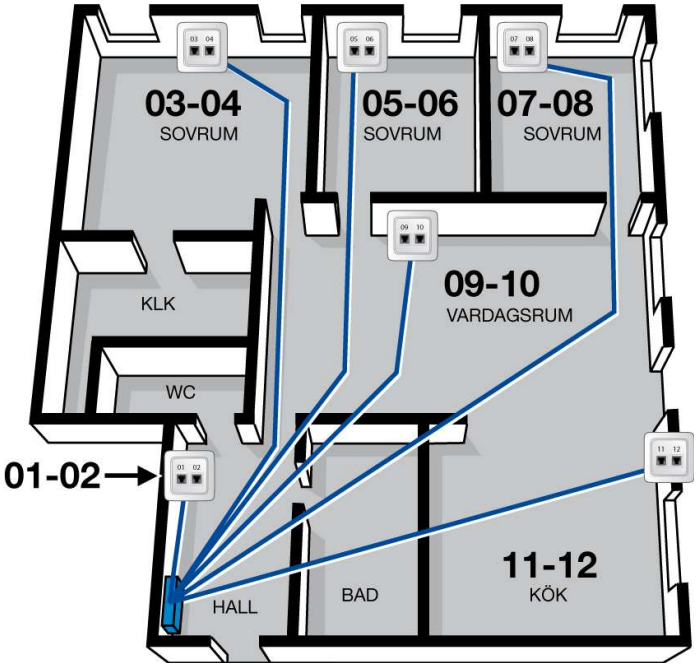

Komfortvärme i badrum - tillval

Komfortvärme är avsedd för att klinkergolvet inte ska upplevas kallt och är inte avsett som en värmekälla.

Ni styr och justerar temperaturen på golvet via en termostat på väggen. Observera att temperaturen av medicinska skäl inte får överstiga 26 ºC. Mer utförliga skötselinstruktioner till komfortvärmen finner ni i leverantörernas anvisningar.

Under garantitiden gör ni i första hand en felanmälan till Credentias Kundservice om ni misstänker att det är fel på komfortvärmen. Efter garantitidens utgång kontaktar ni er styrelse direkt.

Brandvarnare

Er bostad är utrustad med brandvarnare. Den har ett långlivat batteri med hållbarhet på upp till 10 år. Brandvarnaren ger ifrån sig högfrekventa ”pip” när det är dags att byta batteri.

Testa några gånger per år att brandvarnaren fungerar genom att trycka på testknappen.

Housegard optisk brandvarnare, Standard, SA401S

Housegard optisk standard brandvarnare.

- Medföljande batteri håller upp till 1 år.
- Reagerar snabbt och med stark signal, 85 dB.
- Enkel testfunktion.

ARTICLE INFORMATION:

Art.no: 601081
EAN: 7320896010819
E-nummer: 6303541

CONTACT US
Call 031-799 16 00
or E-mail: kundservice@gpbmnordic.se
www.gpbmnordic.se

Housegard optisk brandvarnare, Standard, SA401S

Technical specifikation

Strömkälla	9V
Larmsignal	85db/3m
CPR nr	601081-CPR-0513
Batteri medföljer	1 x 9 V
Färg	Vit
Tillverkningsland	Kina
Statistiskt nummer	8531103000
E-nummer	6303541
EL-nr	62 093 76
Snro	7113516
Nobb number	47101354
Typ av varnare	Optisk

Packaging information

	1-P	EXKRT	PALL	ST
EAN kod	7320896010819	17320896010816		
Längd (mm)	107.000	395.000	1200.000	0.000
Höjd (mm)	150.000	230.000	1080.000	34.000
Bredd (mm)	37.000	125.000	800.000	105.000
Bruttovikt (kg)	0.15000	3.40000	258.00000	0.17000
Net Weight (kg)	0.12500	2.50000		0.12500
Volym	0.00000	0.01135	0.00000	0.00057
Net Volume	0.00000	0.00000		0.00000
Number LAV			7	
Nr of units on LAV			10	
Antal ST	1	20	1400	1

CONTACT US
Call 031-799 16 00
or E-mail: kundservice@gpbmnordic.se
www.gpbmnordic.se

GPBM Nordic

Kodlås

Ditt hus är försett med kodlås. Hur kodlåset fungerar finns det information om i leverantörens anvisningar.

Under garantitiden kontaktar ni Credentias Kundservice om ni misstänker att det är något fel på kodlåset. Efter garantitiden kontaktar ni er styrelse direkt.

KOD:

Motorvärmare

I er bostadsrättsförening finns inga parkeringsplatser med motorvärmare.

Ventilation

Ventilationssystemet består av tilluft (placerat bakom radiatorer) kompletterat med ett mekaniskt frånluftssystem, ett så kallat FX-system, med värmeåtervinning av den varma frånluften.

Systemet är utrustat med en sensor för att känna av rökutveckling i lägenheten vilket gör att system slår ifrån om det skulle uppstå brand, därmed så är det förbjudet att t.ex. röka under spiskåpan.

En frånluftsfläkt suger ut luften från bostaden via frånluftsdon i våtrum och kök. Frisk ersättningsluft tas in via tilluftsdon i yttervägg bakom radiatorerna i sovrum och vardagsrum. Från tilluftsdonet går en ljuddämpad kanal genom ytterväggen till ett fasadgaller på husets utsida. Fasadgallret kan vara synligt eller dolt under fönsterblecket. Radiatorerna förvärmer den kalla uteluften när lägenheten har värmebehov.

Den varma frånluften tas till vara i en värmeväxlare som tillsammans med en centralt placerad värmepump återvinner frånluftens värme och använder den till uppvärmning av tappvarmvatten och vatten till radiatorkretsen.

Samtliga don är injusterade för att erhålla rätt luftmängder. Det är viktigt att inte ändra inställningen på frånluftsdonen, då det kan ge ökade uppvärmningskostnader, ljud- och dragproblem samt i värsta fall fuktskador i våtutrymmen.

Tilluftsdonen är försedda med ett löstagbart filter som hindrar pollen och föroreningar att ta sig in med friskluften. Den filtrerade luften kommer in i tilluftdonet och följer utmed radiatorns baksida. Kontakten med radiatorns varma yta gör att uteluften förvärms innan den släpps ut vid radiatorns överkant. Rummet tillförs därmed tempererad och filtrerad friskluft.

För att uppnå fullgod ventilation bör filtren bytas minst vartannat år. Vid hårt trafikerade gator kan detta behöva göras oftare. Vid filterbyte kan bostadsrättsföreningen göra en beställning för alla medlemmarna för att få bättre pris. Filtret kan dammsugas vid behov (men inte tvättas). Mer information om filter och filterbyte finns i leverantörens anvisningar.

Under garantitiden gör ni i första hand en felanmälan till Credentias Kundservice om ni misstänker att det är något fel på ditt ventilationssystem. Efter garantitidens utgång kontaktar ni er styrelse direkt.

Spiskåpa

Instruktioner och skötselanvisningar för er spiskåpa finns i leverantörens anvisningar som finns i lägenheten när ni flyttar in. Vi rekommenderar att ni förvarar den här i en plastficka.

MATLAGNING & VÄDRING
Öppna inte köksfönstret när ni lagar mat. Gör ni det sprids matoset i hela lägenheten. Luften som kommer in genom fönstret gör att det bildas ett övertryck i köket vilket medför att luft och matos drivs ut i resten av lägenheten. Spiskåpan kan inte suga upp matoset om fönstret är öppet i köket eftersom luftcirkulationen runt kåpan störs. Öppna fönstret i angränsande rum istället och ha eventuell dörr till köket stängd. Det skapar ett undertryck i köket och ventilationsspringan som finns under dörren räcker för att den friska luften ska kunna komma in.

Under garantitiden gör ni i första hand en felanmälan till Credentias Kundservice om ni misstänker att det är något fel på er spisfläkt. Efter garantitidens utgång kontaktar ni er styrelse eller leverantör direkt.

Spishäll & ugn

Er bostad är utrustad med en induktionshäll och en energieffektiv ugn. Skötselanvisningar finns i leverantörens bruksanvisning som finns i köket vid inflyttning. Vi rekommenderar att ni förvarar skötselanvisningarna här i en plastficka.

RENGÖRING AV HÄLL
Hällen rengörs med ett speciellt rengöringsmedel anpassat för glaskeramik. Det anpassade medlet lägger en skinande och smutsavvisande hinna över hällen som förenklar fortsatt rengöring. Vattenfläckar tas bort med hjälp av citron eller ättika. Var noga med att rengöra hällen efter varje gång ni använt den, på så sätt bränns inte maten fast. Mat som kokar över och fastnar samt kraftig smuts på hällen tas enkelt bort med en speciell skrapa anpassad för glaskeramikhällar. Använd endast skrapbladet till detta, de andra delarna av skrapan kan göra repor i glaskeramiken. Bladet är mycket vasst, tryck därför in bladet i skrapan igen efter att ni använt glasskrapan.

SKADOR PÅ HÄLLEN
Salt, socker och sand kan orsaka repor i glaskeramiken. Använd därför inte spishällen som avlastnings- eller arbetsyta. Skadat skrapblad ska bytas ut för att inte orsaka skador på keramiken.

UPPSIKT UNDER ANVÄNDNING AV HÄLL
Överhettad olja och fett antänder lätt. Undvik detta genom att alltid hålla uppvärmningen under uppsikt. Skulle oljan eller fettet ändå antändas, släcks det genom att omedelbart sätta på locket eller lägg på en tallrik. Häll aldrig vatten över brinnande olja eftersom det får elden att flamma upp. Spishällen kan vara varm en stund efter användandet, lägg därför inte ifrån er något på hällen. Restvärmeindikatorn på ovansidan varnar om att hällen fortfarande är varm. Håll uppsikt över barn som vistas vid hällen.

RENGÖRING AV UGN
Ugnens utsida torkar ni av med vatten och lite diskmedel, eftertorka med en mjuk trasa. Använd inga starka rengöringsmedel. Insidan rengörs med ett speciellt rengöringsmedel anpassat för ugn på dess emaljerade ytor. För att underlätta rengöring kan man tända lampan och hänga av ugnsluckan. Se leverantörens anvisningar för mer utförlig information.

Avlägsna alltid kalk-, fett-, stärkelse- och äggvitefläckar omedelbart på rostfritt stål. Korrosion kan bildas under denna typ av fläckar. Använd vatten och lite diskmedel för rengöring. Torka av ytan med en mjuk duk.

Om ni misstänker att det är något fel på er spishäll eller ugn gör ni i första hand en felanmälan till leverantören, se kontaktuppgifter under fliken felanmälan.

Kylskåp & frys

Skötselanvisningar för era vitvaror finns i leverantörens bruksanvisning som finns i köket vid inflyttning. Vi rekommenderar att ni förvarar dem bakom den här fliken i en plastficka.

RENGÖRING AV KYLSKÅP
Kylskåpet rengörs invändigt vid behov med ett milt diskmedel och mjuk trasa. Rengöring under och på baksidan av kylskåpet samt runt kompressorn förlänger livslängden. En dammig baksida medför även risk för brand.

RENGÖRING & AVFROSTNING AV FRYS
Frys bör frostas av och rengöras regelbundet för att få jämn temperatur och låg elförbrukning. Observera att våra standardmodeller av frys har automatisk avfrostning. Liksom för kylskåpet måste under- och baksidan av frysen rengöras regelbundet.

Manuell avfrostning:

1. Ställ termostaten på noll och tag ut varorna. Ni kan påskynda avfrostningen genom att ställa in kärl med hett vatten (ej kokande) i frysen.

2. Rengör skåpen med ljummet vatten och milt diskmedel.

3. Torka skåpet ordentligt torrt. Det är fukten som ger frostbildning.

Kylskåp och frys är placerade på plastlådor för att eventuell kondens ska samlas upp och inte skada golvet. Kontrollera fuktskyddet regelbundet och torka upp fukt vid behov. När ni flyttar ut kylskåp och frys för att städa bakom och under, tänk på att sätta tillbaka fuktskyddet.

Om något fel uppstår på ditt kylskåp eller frys gör ni i första hand en felanmälan direkt till leverantören, se kontaktuppgifter under fliken felanmälan.

Diskmaskin

Skötselanvisningar för er diskmaskin finns i leverantörens bruksanvisning som finns i köket vid inflyttning. Vi rekommenderar att ni förvarar skötselanvisningen bakom den här fliken i en plastficka.

Diskmaskinen är liksom kylskåp och frys placerad på en plastlåda för att eventuell kondens och vattenläckage ska samlas upp och inte skada golvet. Kontrollera fuktskyddet regelbundet och torka upp fukt vid behov.

Avstängningsventilen för diskmaskinen är placerad framtill på diskbänksblandaren och den ska vara avstängd när ni inte använder diskmaskinen.

Om ni misstänker att det är något fel på er diskmaskin gör ni i första hand en felanmälan till leverantören, se kontaktuppgifter under fliken felanmälan.

Mikrovågsugn

Skötselanvisningar för er mikrovågsugn finns i leverantörens bruksanvisning som finns i köket vid inflyttning. Vi rekommenderar att ni förvarar skötselanvisningen bakom den här fliken i en plastficka.

Om ni misstänker att det är något fel på er mikrovågsugn gör ni i första hand en felanmälan till leverantören, se kontaktuppgifter under fliken felanmälan.

Tvättmaskin & torktumlare

Skötselanvisningar för er tvättmaskin och torktumlare alternativt kombimaskin finns i leverantörens bruksanvisning som finns i köket vid inflyttning. Vi rekommenderar att ni förvarar skötselanvisningen här i en plastficka.

Om ni misstänker att det är något fel på er tvättmaskin eller torktumlare gör ni i första hand en felanmälan till leverantören, se kontaktuppgifter under fliken felanmälan.

Kakel & klinker

VÅTRUMSVÄGGAR & GOLV
Badrummet har ett tätskikt som säkerställer att fukt inte kan tränga in i väggen eller ner i golvet. Undvik därför att göra hål i en kakelklädd vägg, särskilt vid duschplats och kring badkar. Om ni ändå måste göra hål är det viktigt att ni tätar hålet kring skruven med våtrumssilikon. Material hittar ni hos välsorterade fackhandlare. Anlita en hantverkare/plattläggare om ni känner er minsta tveksam. Punkteras tätskiktet utan erforderlig tätning kan fuktskador uppstå.

RENGÖRING
Väggar och golv beklädda med kakelplattor eller glaserade klinkerplattor rengörs i första hand med vatten och eventuellt rengöringsmedel (exempelvis diskmedel eller allrengöringsmedel). Vid kraftig nedsmutsning används skursvamp eller skurborste med alkaliskt allrengöringsmedel. Tänk på att fogarna är porösa och lätt smutsas ned. Eventuella mjuka fogar bör torkas rena så att smuts inte fastnar i fogmaterialet.

Kalkavlagringar som bildats av kalkhaltigt vatten avlägsnas enklast med ett svagt, surt rengöringsmedel. Utspädd hushållsättika fungerar utmärkt. Kom ihåg att vattenmätta fogarna före tvättning. Vissa kakelplattor har glasyrer eller speciella dekorer som kan vara känsliga för starkt sura rengöringsmedel, kontrollera därför leverantörens anvisningar. Avsluta rengöringen med rent vatten och mjuk svamp, avsluta alltid med att torka ytorna med torr trasa.

Oglaserade plattor
För att få bort smuts som fastnat i beläggningens yta används vatten och återfettande rengöringsmedel eller såplösning. Behandling med såplösning ger på sikt en effekt som liknar den man uppnår genom efterbehandling med klinkerolja. Om plattorna är kraftigt nedsmutsade rengörs de med vatten och alkaliskt allrengöringsmedel eller grovrengöringsmedel. Torka med rent vatten efteråt.

Glaserade plattor, mosaik och ”granitkeramik”
För att få bort smuts som fastnat i beläggningens yta används vatten och svagt alkaliskt allrengöringsmedel. Såplösning skall inte användas. Den ger en tunn beläggning på plattornas täta yta där smutsen lätt får fäste. Om plattorna är kraftigt nedsmutsade används vatten och alkaliskt allrengöringsmedel eller grovrengöringsmedel. Torka med rent vatten efteråt.

Under garantitiden gör ni i första hand en felanmälan till Credentias Kundservice om ni misstänker att det uppstått en skada på våtrumsvägg. Efter garantitidens utgång kontaktar ni er styrelse direkt.

Parkettgolv

Parkettgolv är ett levande material som förändras med tiden och ett välskött parkettgolv håller i många år.

Vid mycket torrt inomhusklimat vintertid kan sprickor uppstå i golvet, som sedan försvinner när luftfuktigheten höjs igen. Där solen ligger på kan golven påverkas av UV-ljus.

Vid daglig rengöring behövs normalt endast torra städmetoder såsom torrmoppning eller dammsugning. Vid grundligare rengöring, fukttorka golvet med väl urvriden trasa. Tillsätt eventuellt milt rengöringsmedel utan ammoniak i vattnet. Använd inte svabbgarn eftersom det lämnar mycket vatten efter sig. Underhåll gärna golvet med specialmedel för parkettgolv för att få ett extra skydd. Det rekommenderas starkt i hemmiljö två gånger per år.

Genom att sätta möbeltassar av filt under benen på stolar, bord och övriga möbler undviker ni att repa ditt parkettgolv. När ni ska flytta pianot, den tunga hyllan eller soffan kan ni ställa möbeln på en filt eller matta och försiktigt skjuta till önskad plats. Ställ inte blomkrukor direkt på golvet.

Under garantitiden gör ni i första hand en felanmälan till Credentias Kundservice det uppstår fel på parkettgolvet som ni inte själv har orsakat. Repor och andra skador som uppstått efter besiktning åtgärdas ej. Efter garantitidens utgång kontaktar ni en behörig hantverkare direkt.

INNEHÅLL

UNDERHÅLL AV KÄHRS TRÄGOLV I BOSTÄDER SIDA 3

UNDERHÅLLSGUIDE FÖR BOSTÄDER – ÖVERSIKT SIDA 4

UNDERHÅLL AV LACKADE GOLV SIDA 5
Daglig rengöring
Vanligt underhåll
Fläckborttagning
Underhåll vid behov
Renovering (överlackering)
Totalrenovering

UNDERHÅLL AV OLJADE GOLV SIDA 9
Efter läggningen
Daglig rengöring
Vanligt underhåll
Fläckborttagning
Underhåll vid behov
Renovering
Renovering av infärgade golv
Totalrenovering

RENGÖRINGS- OCH UNDERHÅLLSPRODUKTER SIDA 12

UNDERHÅLL AV KÄHRS TRÄGOLV I BOSTÄDER

För att Kährs trägolv ska behålla sin tålighet och sitt vackra utseende bör de underhållas med några enkla metoder. Vi har en mycket slitstark ytbehandling, vilket minskar risken för mikrorepor – de små och irriterande repor som kan uppstå när till exempel möbler med slitna tassar dras över golvet. Med Kährs ytbehandlingar blir ytan enkel att underhålla eftersom fläckarna får svårt att få fäste.

Samtidigt ger Kährs Woodloc® och Woodloc® 5S täta och knappt synliga fogar, vilket också underlättar rengöring och underhåll. Kährs ytbehandling är framtagen för att följa träets naturliga rörelser mellan sommar och vinter, oavsett om brädorna är lackade eller oljade. Detta innebär att ett golv från Kährs är enkelt att underhålla.

Infärgade och rökta golv förlorar sin design när ytan slipas. Var därför extra nog med underhåll av dessa golv så att golvets design bevaras.

Det är den relativa fuktigheten (RF) som styr hur träbaserade golvmaterial påverkas. RF ska ligga mellan 30–60 % för att golvmaterialet skall fungera som avsett. På vintern när RF sjunker vill träfibrerna dra ihop sig vilket kan göra att golvbrädorna blir konkava och springor visar sig mellan bräderna. Då krävs att fuktighet tillförs till luften genom t ex en luftfuktare. På sommaren med hög RF i luften (>60 %) sker det omvända och golvet blir konvext och sväller vilket kan orsaka att golvet knarrar när man går på det. Vid en hög relativ fuktighet kan också bestående formförändringar hos trägolvet uppstå. Rums- och materialtemperaturen ska alltid vara mellan 15–25° C.

De här principerna gäller alla träbaserade golvmaterial. Det är inte bara trägolv som trivs bäst i en RF mellan 30–60 %. Även vi människor får en bättre inomhusluft med en relativ luftfuktighet inom detta intervall.

UNDERHÅLLSGUIDE FÖR BOSTÄDER – ÖVERSIKT

	EFTER LÄGGNINGEN	VARJE DAG	REGELBUNDET	VID BEHOV	RENOVERING	TOTALRENOVERING
LACKADE GOLV	ELLER	ELLER		ELLER 		
MATTLACKADE GOLV	ELLER	ELLER		ELLER 		
ULTRAMATT LACKADE GOLV	ELLER	ELLER		ELLER 	KONTAKTA DIN LOKALA ÅTERFÖRSÄLJARE	KONTAKTA DIN LOKALA ÅTERFÖRSÄLJARE
HÖGGLANSLACKADE GOLV	ELLER	ELLER		ELLER 	P-VÄRDE 350–500 	
OLJADE GOLV		ELLER				KONTAKTA DIN LOKALA ÅTERFÖRSÄLJARE

UNDERHÅLL AV LACKADE GOLV

DAGLIG RENGÖRING

Vid daglig rengöring används torra metoder, till exempel dammsugare och mikromopp.

Placera en dörrmatta både utanför och innanför ytterdörren, så slipper du få in smuts och grus som annars kan slita onödigt hårt på golven. Sätt tassar på möblerna (dock ej metalltassar som ger fläckar och repor på trägolv) så undviker du onödiga märken och repor i golvet.

VANLIGT UNDERHÅLL

Rengör ytan från smuts och skräp som kan repa ytan genom att dammsuga eller torrmoppa. Späd ut rengöringsmedlet i ljummet vatten enligt doseringsinformationen på flaskan – eller använd färdigblandad Kährs Spray Cleaner. Använd aldrig såpa vid rengöring av trägolv. Då kan en fet hinna bildas på golvet som gör golvet svårare att hålla rent.

Fukttorka golvet vid behov med en väl urvriden mopp eller skurduk. Golvet får bara fuktas lätt. Den vattenfilm som bildas ska torka inom 1 minut. Låt inte heller vattenspill ligga kvar, i synnerhet inte på golv av bok och hard maple (kanadensisk lönn), som är extra känsliga för fukt. Hur ofta golvet måste fukttorkas beror på användning och nedsmutsning.

Obs! Häll aldrig vatten på trägolv. Använd en trasa som fuktats med vatten och sedan vridits ur.

FLÄCKBORTTAGNING

Ta bort fläckar så snabbt som möjligt enligt anvisningarna nedan.

Var dock försiktig med starka fläckborttagningsmedel, eftersom stora mängder och hård gnidning kan påverka ytbehandlingen.

FABRIKSLACKAD YTBEHANDLING

FLÄCKAR AV	AVLÄGSNAS MED
Asfalt, gummi, olja, skokräm, sot och torkade rester av choklad eller fett.	Rengöringssprit, tvättbensin eller liknande.
Vaxkrita, läppstift, filtpennor.	Rengöringssprit.
Stearin, tuggummi.	Frysprej eller en plastpåse med iskuber på fläcken. Skrapa sedan försiktigt bort fläcken.
Blod.	Kallt vatten.

ÖVERLACKAD YTBEHANDLING

FLÄCKAR AV	AVLÄGSNAS MED
Asfalt, gummi, olja, skokräm, sot och torkade rester av choklad eller fett.	Lacknafta.
Vaxkrita, läppstift, filtpennor.	Lacknafta.
Stearin, tuggummi.	Frysprej eller en plastpåse med iskuber på fläcken. Skrapa sedan försiktigt bort fläcken.
Blod.	Kallt vatten.

UNDERHÅLL AV LACKADE GOLV

ELLER

UNDERHÅLL VID BEHOV

Kährs Lackrefresher och Mattlackrefresher är enkla att använda för att fräscha upp lackade trägolv. Produkterna används för att återställa ytan i ett nedmattat lackat golv och ger ett skyddande lager som förenklar städning och underhåll. Refreshern är inte ett substitut för omlackering utan används mellan varje ny lackering.

Kährs Lackrefresher passar till lackade och högglanslackade golv.

För mattlackade och ultramatt lackade golv används Kährs Mattlackrefresher.

Observera! Vid användning av Kährs Lackrefresher på lackade golv höjs glansvärdet. Ju fler skikt man lägger, desto högre grans får golvet. Detta blir extra tydligt på mattlackade och ultramatt lackade golv.

Golvet som ska behandlas ska vara rent och fritt från polish, vax och andra föroreningar. Dammsug noggrant och fukttorka golvet med Kährs Cleaner för att avlägsna alla spår av fett. Använd inte såpa som kan skapa en hinna på golvet.

Späd ut Kährs Cleaner i ljummet vatten enligt doseringsinformationen. Torka sedan av ytan med en väl urvriden mopp eller trasa.

Om golvet är mycket smutsigt rengörs golvet först med Kährs Remover.

Grovrengöring med Kährs Remover:
50–100 ml/10 liter vatten

1. Sprid ut blandningen med en svamp eller trasa. Använd så lite av blandningen som möjligt.
2. Låt verka i ett par minuter och arbeta sedan in den i materialet med en skurborste.
3. Tvätta golvet med rent vatten och en lätt fuktad trasa. Använd så lite vatten som möjligt. Var försiktig med golv av bok, eftersom för mycket fukt kan skada kortsidorna av brädorna eller stavarna.

Golvet kan nu behandlas med Kährs Lackrefresher.

1. Sprid ut Lackrefresher med en svamp eller trasa.
2. Låt medlet verka i minst 45 minuter innan du sätter tillbaka möblerna. För tyngre föremål och mattor ska medlet härdas i minst 24 timmar. Bra ventilation och normal rumstemperatur (20 °C) ger kortast möjliga torktid.
3. Låt golvet torka ett par timmar utan att det används.

Var noga med att underhålla infärgade produkter i tid, så att den infärgade ytan inte nöts ned.

UNDERHÅLL AV LACKADE GOLV

RENOVERING (ÖVERLACKERING)

Det finns tre metoder för överlackering: en för golv med lack, en för golv med mattlack och en för golv med högglanslack. Välj den metod som matchar golvets ytbehandling. För ultramatt lackade golv, kontakta Kährs för rådgivning.

För lackade golv

För lackade Kährsgolv:
Ytan som ska behandlas måste vara fri från damm, smuts och andra främmande material. Om golvytan är mycket smutsig kan du använda en roterande skurborste (för screeding) för att se till att golvet är fritt från fett och smuts.

Golvets temperatur bör ligga mellan 14 °C och 28 °C. Det bästa är en golvtemperatur på 20 °C och en relativ luftfuktighet på 55 %.

Skaka behållaren innan användning, öppna och låt medlet avluftas innan det appliceras. Testa alltid ytbehandlingen på ett mindre område för att kontrollera färgen och fästförmågan.

Rekommenderad applicering:
1 lager, täckning 0,1 l/m².
Applicera med rulle, borste eller påstrykare.

Du kan gå på golvet 8 timmar efter den sista appliceringen. Ytan klarar lättare möbler efter 24 timmar. För tyngre föremål och mattor måste medlet härdas i minst fyra dagar.

Låt det gå minst 3 veckor innan du använder starka basiska rengöringsmedel.

För mattlackade golv

För Kährsgolv med mattlack:
Ytan som ska behandlas måste vara fri från damm, smuts och andra främmande material.

Använd först Kährs Remover för tyngre rengöring eller för att avlägsna Kährs Lackrefresher eller vaxbaserad polish.

Rekommenderad dosering:
Grovrengöring: 50–100 ml/10 l vatten.
Borttagning av polish: 500–1 000 ml/10 l vatten.

Användning
Sprid ut blandningen med en svamp eller trasa. Använd så lite av blandningen som möjligt.

Låt verka i ett par minuter och arbeta sedan in den i materialet med en skurborste.

Tvätta golvet med rent vatten och en lätt fuktad trasa. Använd så lite vatten som möjligt. Var försiktig med golv av bok, eftersom för mycket fukt kan skada kortsidorna av brädorna eller stavarna.

När golvet är helt torrt är det dags att överlackera med Kährs Mattlack.

Tillsätt härdaren till lacken och blanda noga innan användning. Öppna och låt medlet avluftas innan det appliceras (10 minuter). Måste användas inom 4 timmar.

Testa alltid ytbehandlingen på ett mindre område för att kontrollera färgen och fästförmågan.

Rekommenderad applicering:
1 lager, täckning 0,1 l/m².
Applicera med rulle, borste eller påstrykare.

Du kan gå på golvet 8 timmar efter den sista appliceringen. Ytan klarar lättare möbler efter 24 timmar. För tyngre föremål och mattor måste medlet härdas i minst fyra dagar.

Låt det gå minst 3 veckor innan du använder basiska rengöringsmedel.

UNDERHÅLL AV LACKADE GOLV

För högglanslackade golv

För Kährs golv med högglanslack:
Ytan som ska behandlas måste vara fri från damm, smuts och andra främmande material. Om golvytan är mycket smutsig kan du använda en roterande skurborste (för screeding) för att se till att golvet är fritt från fett och smuts. Avjämningskvaliteten bör vara P 350–P 500.

Golvets temperatur bör ligga mellan 14 °C och 28 °C. Det bästa är en golvtemperatur på 20 °C och en relativ luftfuktighet på 55 %.

Skaka behållaren innan användning, öppna och låt medlet avluftas innan det appliceras. Testa alltid ytbehandlingen på ett mindre område för att kontrollera färgen och fästförmågan.

Rekommenderad applicering:
1 lager, täckning 0,1 l/m².
Applicera med rulle, borste eller påstrykare.

Du kan gå på golvet 8 timmar efter den sista appliceringen. Ytan klarar lättare möbler efter 24 timmar. För tyngre föremål och mattor måste medlet härdas i minst fyra dagar.

Låt det gå minst 3 veckor innan du använder basiska rengöringsmedel.

TOTALRENOVERING

Om golvet är mycket slitet eller av andra skäl behöver renoveras går det utmärkt att maskinslipa till rent trä och ytbehandla på nytt med Kährs lack eller mattlack.

Obs! En totalrenovering ändrar utseendet radikalt för infärgade produkter samt golv med fasade kanter och/eller borstad yta.

Ytan som ska behandlas måste slipas och vara fri från damm, smuts och andra främmande material.

Golvets temperatur bör inte vara under 14 °C eller överskrida 28 °C. Det bästa är en golvtemperatur på 20 °C och en relativ luftfuktighet på 55 %.

Skaka behållaren innan användning, öppna och låt medlet avluftas innan det appliceras. Testa alltid ytbehandlingen på ett mindre område för att kontrollera färgen och fästförmågan.

Rekommenderad applicering:
3–5 lager.
Applicera med rulle, borste eller påstrykare.

Mellanslipa golvet efter varje lager. Den minsta rekommenderade tjockleken för täckningen är 0,50 l/m², total mängd. Var mycket försiktig när golvytan används under de fyra första veckorna.

Du kan gå på golvet 8 timmar efter den sista appliceringen. Ytan klarar lättare möbler efter 24 timmar. För tyngre föremål och mattor måste medlet härdas i minst fyra dagar.

Låt det gå minst 3 veckor innan du använder starka basiska rengöringsmedel.

! Eventuell golvvärme måste vara avslagen när överlackering görs.

Obs! Kährs Linnea kan inte slipas.

UNDERHÅLL AV OLJADE GOLV

EFTER LÄGGNINGEN

Det första underhållet med Satin Oil ska ske omedelbart efter att golvet installerats. Detta innebär att golvet från början har en skyddande beläggning som hindrar vatten från att tränga ned mellan bräderna och att golvet behåller sin lättstädade och vackra yta.

Rekommenderad dosering:
1 l Kährs Satin Oil per 200–300 m²

Mer information finns i Underhåll vid behov på sidan 10

Placera en dörrmatta både utanför och innanför ytterdörren, så slipper du få in smuts och grus som annars kan slita onödigt hårt på golven. Sätt tassar på möblerna (dock ej metalltassar som ger fläckar och repor på trägolv) så undviker du onödiga märken och repor i golvet.

Klar Kährs Satin Oil finns i två varianter:
- Kährs Satin Oil
- Kährs Satin Oil Matt

Kontakta Kährs för rådgivning om vilken olja som ska användas till vilket golv.

DAGLIG RENGÖRING

Vid daglig rengöring används torra metoder, till exempel dammsugare och mikromopp.

VANLIGT UNDERHÅLL

Rengör ytan från smuts och skräp som kan repa ytan genom att dammsuga eller torrmoppa. Späd ut rengöringsmedlet i ljummet vatten enligt doseringsinformationen på flaskan – eller använd det färdigblandade Kährs Spray Cleaner. Använd aldrig såpa vid rengöring av trägolv. Då kan en fet hinna bildas på golvet som gör golvet svårare att hålla rent.

Fukttorka golvet vid behov med en väl urvriden mopp eller golvtrasa. Golvet får bara fuktas lätt. Den vattenfilm som bildas efter skurduken ska torka inom 1 minut. Låt inte heller vattenspill ligga kvar, i synnerhet inte på golv av bok och hard maple (kanadensisk lönn), som är extra känsliga för fukt. Hur ofta golvet måste fukttorkas beror på användning och nedsmutsning.

FLÄCKBORTTAGNING

Ta bort fläckar så snabbt som möjligt enligt anvisningarna nedan.

Var dock försiktig med starka fläckborttagningsmedel, eftersom stora mängder och hård gnidning kan påverka lacken.

FLÄCKAR AV	AVLÄGSNAS MED
Asfalt, gummi, olja, skokräm, sot och torkade rester av choklad eller fett.	Rengöringssprit, tvättbensin eller liknande.
Vaxkrita, läppstift, filtpennor.	Rengöringssprit.
Stearin, tuggummi.	Frysprej eller en plastpåse med iskuber på fläcken. Skrapa sedan försiktigt bort fläcken.
Blod.	Kallt vatten.

UNDERHÅLL AV OLJADE GOLV

UNDERHÅLL VID BEHOV

Hur ofta golvet måste underhållas beror bland annat på användning, rengöring, exponering för direkt solljus osv. Om du genomför underhållsbehandlingarna lite oftare under det första året får golvet en extra stark, fuktbeständig yta som är lätt att rengöra. Efter detta utförs underhållet normalt sett minst två gånger om året. Kom ihåg att områden som utsätts för större slitage än resten av golvet kan behandlas för sig. Ju oftare underhållet utförs, desto bättre blir resultatet. Ytan som ska underhållas måste vara torr och fri från damm och smuts.

Instruktion

1. Dammsug golvet noga.
2. Rengör golven med Kährs Cleaner och en mikromopp. Följ instruktionerna för Kährs Cleaner. Använd endast fukttorkning, ytan bör vara torr igen inom en minut. För mycket smutsiga golv ersätter du mikromoppen med en sträv borste.
3. Ta bort medlet och smutsen med en urvriden trasa.
4. Rengör ytan med en torr trasa och låt golvet torka i 30 minuter. För mycket smutsiga golv eller golv med kraftig struktur kan det vara nödvändigt att upprepa steg 2–4.
5. Applicera ett tunt lager Kährs Satin Oil på ytan och sprid ut den jämnt med en mikromopp från Kährs eller en torr trasa genom att skrubba längs med strukturen. Polera igen med en ny mikromopp efter 10–15 minuter så att inga klibbiga delar finns kvar. Tänk på att två tunna lager olja ger bättre resultat än ett tjockt lager. Om du använder för mycket olja blir ytan klibbig.

När golvet har torkat i 5 timmar kan du använda det försiktigt, men det tar 12 timmar innan du kan flytta tillbaka lättare möbler. Vänta 24 timmar innan du flyttar tillbaka mattor och tyngre möbler.

Rekommenderad dosering

Lätt till normalt nedsmutsade golv: 100 ml (1 dl) Kährs Satin Oil per 200–300 m²

Klar Kährs Satin Oil finns i två varianter:
– Kährs Satin Oil
– Kährs Satin Oil Matt

Kontakta Kährs för rådgivning om vilken olja som ska användas till vilket golv.

RENOVERING

Efter långvarig användning kan det vara nödvändigt att renovera ytan och ersätta den med en ny oljebehandling.

1. Applicera Kährs Cleaner jämnt på ytan.
2. Rengör ytan med Kährs mikromopp. Skrubba tills smutsen har lösts upp. För mycket smutsiga golv ersätter du mikromoppen med en sträv borste.
3. Ta bort medlet och smutsen med en urvriden trasa.
4. Rengör ytan med en torr trasa och låt golvet torka i 30 minuter.

För mycket smutsiga golv eller golv med kraftig struktur kan det vara nödvändigt att upprepa steg 1, 2 och 3.

5. Applicera Kährs Satin Oil på ytan. Sprid ut oljan jämnt med Kährs mikromopp. Detta görs genom att skrubba både längs med och tvärs över golvbrädan tills lagret blivit tunt och jämnt.
6. Låt ytan vila i 10–15 minuter.

För ytor med stort slitage kan det vara nödvändigt att upprepa steg 5 och 6.

7. Polera ytan med en ny, torr mikromopp. Detta görs för att säkerställa att oljan har spridits ut ordentligt.

Tänk på att två tunna lager olja ger bättre resultat än ett tjockt lager. Om du använder för mycket olja blir ytan klibbig.

Rekommenderad dosering

100 ml (1 dl) Kährs Satin Oil per 30 m²

Klar Kährs Satin Oil finns i två varianter:
– Kährs Satin Oil
– Kährs Satin Oil Matt

Kontakta Kährs för rådgivning om vilken olja som ska användas till vilket golv.

UNDERHÅLL AV OLJADE GOLV

RENOVERING AV INFÄRGADE GOLV

Efter långvarig användning kan det vara nödvändigt att renovera ytbehandlingen och ersätta den med en ny behandling med pigmenterad Satin Oil.

1. Applicera Kährs Cleaner jämnt på ytan.
2. Rengör ytan med Kährs mikromopp. Skrubba tills smutsen har lösts upp. För mycket smutsiga golv ersätter du mikromoppen med en sträv borste.
3. Ta bort medlet och smutsen med en urvriden trasa.
4. Rengör ytan med en torr trasa och låt golvet torka i 30 minuter.

För mycket smutsiga golv eller golv med kraftig struktur kan det vara nödvändigt att upprepa steg 1, 2 och 3.

5. Applicera Kährs pigmenterade Satin Oil på ytan. Sprid ut oljan jämnt med Kährs mikromopp. Detta görs genom att skrubba längs med och tvärs över golvbrädan tills lagret blivit tunt och jämnt.

Låt ytan vila i 10–15 minuter.

Om en starkare omfärgning krävs upprepar du steg 5 och 6. Detta kan göras maximalt 3 gånger, eftersom för tjocka lager ger en klibbig yta.

Polera ytan med en ny, torr mikromopp. Detta görs för att säkerställa att oljan har spridits ut ordentligt.

Tänk på att två tunna lager olja ger bättre resultat än ett tjockt lager. Om du använder för mycket olja blir ytan klibbig.

Rekommenderad dosering
100 ml (1 dl) pigmenterad Kährs Satin Oil per 200–300 m²

TOTALRENOVERING

Om golvet är mycket slitet eller av andra skäl behöver renoveras går det utmärkt att maskinslipa till rent trä och ytbehandla på nytt.

Obs! En totalrenovering ändrar utseendet radikalt för infärgade produkter samt golv med fasade kanter och/eller borstad yta.

Obs! Vid användning av Kährs Satin Oil finns risk för självantändning vid kontakt med organiska material (t.ex. bomullstrasor, sågspån, absorberande isoleringsmaterial etc.) på grund av självtorkande oljeinnehåll. Trasor och andra organiska material som dränkts i olja måste läggas i vatten omedelbart efter användning för att undvika självantändning.

RENGÖRINGS- OCH UNDERHÅLLSPRODUKTER

KÄHRS CLEANER 1,0 LITER
– effektiv cleaner för lackade och oljade golv

Kährs Cleaner är en effektiv och miljövänlig produkt som är särskilt utformad för rengöring av trä- och laminatgolv. Innehåller inga organiska lösningsmedel eller pigment. Koncentrerad.

Artikelnr. 710518

KÄHRS SPRAY CLEANER 0,75 LITER
– effektiv cleaner för lackade och oljade golv

Kährs Cleaner är en effektiv och miljövänlig produkt som är särskilt utformad för rengöring av trä- och laminatgolv.

Innehåller inga organiska lösningsmedel eller pigment. För normal daglig rengöring. Färdig att använda.

Artikelnr. 710529

KÄHRS REMOVER 1,0 LITER
– effektiv borttagning av polish och lackrefresher

Kährs Remover är en borttagare för polish och lackrefresher från trägolv. Kährs Remover kan även användas för grovrengöring. Dosering borttagning polermedel 50–100 ml/10 l vatten, dosering grovrengöring 500–1000 ml/10 l vatten.

Artikelnr. 710523

KÄHRS LACKREFRESHER 1,0 LITER
– återställer ytan på ett lackat golv

Kährs Lackrefresher är enkel att använda för att fräscha upp lackade trägolv. Produkten används för att återställa ytan i ett nedmattat lackat golv och ger ett skyddande lager som förenklar städning och underhåll. Kährs Lackrefresher används på lackade och högglanslackade golv. Dosering ca. 60 m²/l.

Artikelnr. 710522

KÄHRS MATTLACKREFRESHER 1,0 LITER
– återställer ytan på ett mattlackat golv

Kährs Mattlackrefresher är enkel att använda för att fräscha upp lackade trägolv. Produkten används för att återställa ytan i ett nedmattat lackat golv och ger ett skyddande lager som förenklar städning och underhåll. Kährs Mattlackrefresher används på mattlackade och ultramatt lackade golv. Dosering ca. 60 m²/l.

Artikelnr. 710541

KÄHRS LACK
– golvytbehandling

Kährs lack är en enkomponents vattenbaserad polyuretan-/ akrylatytbehandling för trä- och parkettgolv. Lämplig för överlackering av lackade Kährsgolv. Applicera med rulle, borste eller påstrykare. Denna ytbehandling har utmärkt hållbarhet och är mycket tålig mot mekaniskt slitage och rengöringsmedel som är vanliga i hemmet. Kährs lack är lämplig för användning i bostäder och kommersiella lokaler. För Kährs mattlackade golv eller sportgolv används Kährs Mattlack.

Artikelnr. 1,0 liter: 710521
Artikelnr. 5,0 liter: 710519

KÄHRS MATTLACK 1,0 LITER
– golvytbehandling

Kährs mattlack är en tvåkomponents vattenbaserad polyuretanytbehandling för trägolv. Lämplig för överlackering av mattlackade golv från Kährs. Applicera med rulle, borste eller påstrykare. Denna ytbehandling har utmärkt hållbarhet och är mycket tålig mot mekaniskt slitage och rengöringsmedel som är vanliga i hemmet. Kährs mattlack är lämplig för användning i bostäder och kommersiella lokaler samt i sporthallar.

Artikelnr. 710618

KÄHRS HÖGGLANSLACK 1,0 LITER
– golvytbehandling

Kährs högglanslack är en tvåkomponents vattenbaserad polyuretanytbehandling för trä- och parkettgolv. Lämplig för överlackering av högglanslackade golv från Kährs. Applicera med rulle, borste eller påstrykare. Denna ytbehandling har utmärkt hållbarhet och är mycket tålig mot mekaniskt slitage och rengöringsmedel som är vanliga i hemmet. Kährs högglansiga lack är lämplig för användning i bostäder och kommersiella lokaler.

Artikelnr. 710630

SATIN OIL 1,0 LITER
– klar underhållsolja

Kährs Satin Oil är en oxidativ härdande underhållsolja för periodiskt underhåll och grovrengöring av oljade trä- och parkettgolv. Det första underhållet med Satin Oil ska ske omedelbart efter att golvet installerats. Detta innebär att golvet från början har en skyddande beläggning som hindrar vatten från att tränga ned mellan bräderna och att golvet behåller sin lättstädade och vackra yta. Rekommenderad dosering efter läggning 1 l Kährs Satin Oil per 200–300 m², normalt till lätt smutsade golv 100 ml (1 dl) Kährs Satin Oil per 30 m².

Artikelnr. 710553

SATIN OIL MATT 1 LITER
– klar underhållsolja

Kährs Satin Oil är en oxidativ härdande underhållsolja för periodiskt underhåll och grovrengöring av oljade trä- och parkettgolv. Det första underhållet med Satin Oil ska ske omedelbart efter att golvet installerats. Detta innebär att golvet från början har en skyddande beläggning som hindrar vatten från att tränga ned mellan bräderna och att golvet behåller sin lättstädade och vackra yta. Rekommenderad dosering efter läggning 1 l Kährs Satin Oil per 200–300 m², normalt till lätt smutsade golv 100 ml (1 dl) Kährs Satin Oil per 30 m².

Artikelnr. 710592

PIGMENTERAD SATIN OIL 1,0 LITER
– infärgad underhållsolja

Kährs pigmenterade Satin Oil är en härdande uretanolja för underhåll av trägolv. Satin Oil ger golvet ett skyddande oljelager med vacker lyster. Satin Oil skyddar genom att tränga ned i golvets yta. Rekommenderad dosering (1 dl) Kährs Satin Oil per 30 m².

Artikelnr. 710585 Satin Oil mörkbrun, matchar till exempel Romanov
Artikelnr. 710586 Satin Oil mörkgrå, matchar till exempel Ulf
Artikelnr. 710587 Satin Oil gråbrun, matchar till exempel Sture
Artikelnr. 710588 Satin Oil vit, matchar till exempel Olof
Artikelnr. 710589 Satin Oil vit, matchar till exempel Gustaf
Artikelnr. 710641 Satin Oil Matt brun, matchar till exempel Sevede
Artikelnr. 710642 Satin Oil Matt mörkbrun, matchar till exempel Tveta
Artikelnr. 710643 Satin Oil Matt grå, matchar till exempel Handbörd
Artikelnr. 710644 Satin Oil Matt gråbrun, matchar till exempel Möre
Artikelnr. 710645 Satin Oil Matt gråbrun, matchar till exempel Ydre
Artikelnr. 710646 Satin Oil Matt gråvit, matchar till exempel Kinda
Artikelnr. 710647 Satin Oil Matt ljusbrun, matchar till exempel Vedbo/Finnveden
Artikelnr. 710648 Satin Oil Matt vit, matchar till exempel Aspeland
Artikelnr. 710649 Satin Oil Matt vit, matchar till exempel Vista

SPRAYMOPPKIT

Komplett rengöringssats för fukttorkning av olika typer av golv. Lämplig för både lackade och oljade trägolv. Praktisk och ekonomisk användning med avtryckarstyrd applikation av cleaner. Satsen innehåller: Mopphållare med ergonomiskt skaft, utbytbar Spray Cleaner refill på 0,75 liter, 1 liter Spray Cleaner, 3-delad mikrofibermopp av hög kvalitet med kardborrefästen.

Artikelnr. 710574

SPRAYMOPP CLEANER 0,75 LITER

Refillpaket för spraymoppkit

Artikelnr. 710576

KÄHRS UNDERHÅLLSKIT

Den perfekta heltäckande rengöringslösningen för ditt Kährs-golv. Kitet innehåller en 0,75-litersflaska med Spray Cleaner, en torrmopp och golvskydd.

KÄHRS MOP REFILL

Ersättningsdyna för Kährsmoppen. Går att maskintvätta.

Artikelnr. 710512

BOEN

Rengöring och underhåll

BOEN
trägolv

YOUR STYLE · YOUR FLOOR

INNEHÅLL

04. Live Natural olja

06. Live Satin lack

08. Live Matt lack

10. Live Pure lack

Rengöring och underhåll av BOEN trägolv

Gratulerar till ditt BOEN trägolv!
Du har valt ett kvalitetsgolv lagt med känsla, stil och gediget hantverk.

Var snäll mot ditt trägolv

För att ha glädje av ditt golv år efter år måste du välja produkter lämpade för trägolv. Hög kvalitet i både lackerat- och oljat ytskikt skyddar ditt golv från damm och smuts och ser till att golvet är lättare att städa. Beroende på hur mycket golvet belastas finns där alltid ett naturligt slitage. Under en längre tid kan det ge märken på ytskiktet, därför rekommenderar vi förebyggande åtgärder och regelbundet underhåll.

För att undvika repor i ytskiktet, använd filttassar under möbelbenen, speciellt under bord och stolar. Till stolar med hjul rekommenderar vi att använda ett passande underlag. Placera dörrmattor och mattor vid entrén, sand och smuts verkar som sandpapper på golvet.

Tips för att behålla golvet vackert:

1. Stoppa smutsen vid dörren:
Lägg en dörrmatta vid ingången.

2. Undvik repor:
Använd filttassar under möbler.

3. Håll golvet rent:
Dammsug regelbundet. Torka av spill omgående för att förhindra vätska från att skada ytan.

Trägolv och klimatiska förhållanden

Trägolv är ett levande material som påverkas av omgivningen. Fukten i träet styrs av luftens relativa fuktighet (RF), förhållandet mellan "torr" och "våt" temperatur. Allt trävirke inomhus ställer sig i förhållande till luftens relativa luftfuktighet (RF) och rumstemperatur. I sällskapsrum bör temperaturen vara mellan 18 °C och 21 °C med en relativ fuktighet (RF) på 30 % till 60 %. BOEN trägolv är idealiskt för dessa klimatiska förhållanden. Krympning och sprickbildningar kan förekomma i obetydliga format. I mycket kalla perioder kan luftfuktigheten bli så torr som 10-15 % RF, speciellt i byggnationer med krav på TEK-10 och i klimathus. Detta påverkar inte bara personligt välbefinnande utan också golvet. Använd gärna en lufttillfuktare för att tillföra fukt i luften.

Mer info på
boen.com

Golvvärme

Trägolv och golvvärme - går detta bra? Ja, och det har till och med några fördelar. Rumstemperaturen i rum med golvvärme är generellt mer stabilt än i rum med annan uppvärmning. Trägolv har hög ledningsförmåga och kan med fördel läggas ovan golvvärme. Trägolv och golvvärme är också ett kostnadseffektivt sätt för uppvärmning.
Var uppmärksam på att träsorter som bok och lönn m.fl. inte bör användas tillsammans med golvvärme, då dessa är mer känsliga för de påverkningar golvvärme ger.

- Trägolvet bör läggas så tätt mot underlaget som möjligt för bästa värmeprestation.
- Maximal effekt av värmesystemet är 60 W/m².
- Yttemperaturen på undergolvet skall vara max. 27 °C.
- Rumstemperatur mellan 18 °C och 21 °C.
- Relativ luftfuktighet mellan 30 och 60 %.
- Använd inte mattor. De har en isolerande effekt och ger instabil värme.

Live Natural olja

Live Natural är ett oljat ytskikt som bara innehåller naturliga oljor och vax. Det masseras, borstas och pressas in i träverket vid två omgångar, något som säkrar och höjer nivån av skydd.

Första behandlingen

Vi rekommenderar ett stråkdrag med BOEN Freshen Up innan golvet tas i bruk. Tillförs outspätt med en luddfri trasa (1 kork är tillräckligt för ca. 4 m²), låt sedan ytan torka innan du polerar över.
Vill man skjuta upp underhållsintervallet, bör golvet få ett stråkdrag av underhållsolja (BOEN Natural Oil) innan det tas i bruk.

Rengöring

Vanlig rengöring utförs företrädesvis med torra rengöringsmetoder, tex. dammsugning eller torr-moppning. Till regelbunden tvätt med mopp, använd 3 korkar av BOEN Floor Soap till 5 l vatten. Till svåra fläckar och grundrengöring, öka dose-ringen till 2 korkar till 1 l vatten.

Underhåll

Oljade golv underhålls med BOEN Oil Freshen Up, speciellt till högtrafikerade områden. BOEN Oil Freshen Up fräschar upp matta och torra ytor och ger gott skydd mot smuts och fukt. Till regelbundet underhåll av färgbehandlat oljat golv, används BOEN Oil Freshen Up transparant för att inte förändra grundfärgen i golvet.
Golvet skall vara rent och torrt vid behandlingen. Tillför BOEN Oil Freshen Up med en luddfri trasa (1 kork är tillräckligt till ca. 4 m²), låt ytan torka innan du polerar över den. Observera! Underhåll av slitna partier och gångstråk kan göras utan att det uppstår missprydande segment och skillnader.

Hur ofta skall du använda denna produkt?

- Privata hem, tex. vardagsrum eller sovrum: 1 - 2 underhållsstråk per år.
- Offentliga eller högtrafikerade rum som tex. kontor, korridorer, etc. 1 gång i månaden eller efter behov.

Intensiv rengöring och borttagning av fläckar

Vid intensiv rengöring av väldigt smutsiga golv, använd en starkare blandning av BOEN Floor Soap. Tvätta golvet ordentligt med en koncentrerad blandning av BOEN Floor Soap och vatten (1:1), därefter moppar du golvet med rent vatten tills att du får bort resterna av smuts och såpa från ytan. När golvet är helt torrt, lägg på ett stråkdrag av BOEN Natural olja. Där som du har djupare repor har vi reparationskit som du kan använda.

Viktigt!
Oljade träytor får efter en tid, ett visst behov av renovering, detta kan enkelt skötas genom att tillföra ett tunt stråk av BOEN Natural Oil. Ytan blir uppfräschad och oljan ger nytt skydd till golvet. Kom ihåg att rengöra golvet ordentligt som förklarats ovan.

Offentlig miljö

När golvet används i högtrafikerade områden som till exempel restauranter, butiker, entréer till hotell och i trappor, är det nödvändigt att tillföra ett stråkdrag av BOEN Natural Oil innan golvet tas i bruk. På grund av högre belastning skall golvet regelmässigt oljas med BOEN Natural Oil.

Vid BOEN Natural Oil tillförs ett tunt lager med en Osmo golvborste 220 mm som ger rätt mängd olja på golvet (40 ml/m^2). Därtill skall det genomföras en intensiv rengöring 1 - 2 gånger per år, samt ett stråk av BOEN Natural Oil (som beskrivs ovan).

Vårt tips:
Bestäm regelbundna inspektioner med din golventreprenör.

Live Satin lack

Live Satin är en slitstark och reptålig lack med siden matt glans. Live Satin härdas i UV-ljus och lacken avger inga skadliga ämnen eller gaser.

Rengöring

Daglig rengöring utförs helst med torra rengöringsmetoder, till exempel dammsugning eller torrmoppning. Vid tvätt tillsätt 25 ml BOEN Cleaner till 5 l vatten eller annat syntetiskt rengöringsmedel (PH 6-7) (se anvisningar på emballaget).
Undvik vattenspill och använd en väl urvriden trasa/mopp.

Svåra fläckar kan avlägsnas med en starkare blandning av vatten/BOEN Cleaner (2 korkar per 1 l vatten). Där som det uppstår fält där lacken blir mer sliten och matt än på andra ställen, kan dessa fält behandlas med BOEN Refresher, utan att hela golvet behövs behandlas.

Underhåll

Använd BOEN Refresher till regelbunden rengöring av lackerade trägolv. Det fräschar upp matta och torra ytskikt och ger mycket gott skydd mot smuts och fukt. Golvet skall vara rent och torrt innan behandlingen. Tillför BOEN Refresher med en luddfri trasa, låt ytan torka innan du sätter möblerna på plats.

Hur ofta skall du använda denna produkt?

- Vardaglig användning som tex. i vardagsrum och sovrum: ca. 1 gång per år eller efter behov.
- Trafikerade golv, som tex. i korridorer, kontor eller offentlig miljö: ca. 2 - 3 gånger per år eller oftare efter behov.

Intensiv rengöring och fläckborttagning

- Svåra fläckar (vin, frukt, bär, juice, grädde, öl, kaffe, te) avlägsnas lättast med vanliga och inte frätande hushållsmedel.
- Fläckar som skokräm, gummi, olja, fett och choklad kan avlägsnas med ren sprit (ca. 0,02 cl).
- Bläck, läppstift etc. kan också avlägsnas med ren sprit (ca. 0,02 cl).
- Blod tas enklast bort med kallt vatten.

Viktigt!
BOEN rekommenderar nedslipning och omlackering av nerslitna golv. Det säkerställer ett fint och slitstark ytskikt genom tiden. Golventreprenören kan genomföra en regelmässig inspektion.

Offentlig miljö

När golvet används i högtrafikerade områden som tex. restauranter, butiker, i trappor och entréer till hotell, rekommenderas det veckovis rengöring. Ser man tecken på slitage på golvets ytskikt, rekommenderas det en nedslipning och omlackering.

Live Matt lack

Live Matt är en slitstark och reptålig lack i matt lack. Live Matt härdas i UV-ljus och lacken avger inga skadliga ämnen eller gaser.

Rengöring

Daglig rengöring utförs helst med torra rengöringsmetoder, till exempel dammsugning eller torrmoppning. Vid tvätt tillsätt 25 ml BOEN Cleaner till 5 l vatten eller annat syntetiskt rengöringsmedel (PH 6-7) (se anvisningar på emballaget).
Undvik vattenspill och använd en väl urvriden trasa/mopp. Ytan tål de vanligaste förekommande och inte frätande hushållskemikalierna.

Svåra fläckar kan avlägsnas med en starkare blandning av vatten/BOEN Cleaner
(2 korkar per 1 l vatten).

Underhåll

BOEN Polish Matt är speciellt utvecklad för användning av mattlackerade trägolv. Produkten fräschar upp slitna och matta lackytor och ger golvet ett nylackerat utseende och ett slitstarkt ytskikt. Ytskiktet skall vara rent och torrt. Polish kan inte användas på golv som tidigare är behandlat med vax. Skaka flaskan ordentligt innan användning. Tillför polishen med en microfiber – trasa för att uppnå en jämn yta. Golvet skall torka i 2 timmar innan det tas i bruk. Lägg inte mattor eller tunga möbler de första 12 timmarna. BOEN Polish Matt kan också användas för att avlägsna fläckar.

Hur ofta skall du använda denna produkt?

- Vardaglig användning i tex. vardagsrum och sovrum: ca. 1 gång per år eller efter behov.
- Trafikerade golv i tex. korridorer, kontor och offentliga miljöer: ca. 2 - 3 gånger per år eller oftare vid behov.

Intensiv rengöring och fläckborttagning

- Svåra fläckar (vin, frukt, bär, juice, grädde, öl, kaffe, te) avlägsnas lättast med vanliga hushållsmedel.
- Fläckar som skokräm, gummi, olja, fett och choklad kan avlägsnas med ren sprit (ca. 0,02 cl).
- Bläck, läppstift etc. kan också avlägsnas med ren sprit (ca. 0,02 cl).
- Blod tas enklast bort med kallt vatten.

Viktigt!
BOEN rekommenderar nedslipning och omlackering av nerslitna golv. Det säkerställer ett fint och slitstark ytskikt genom tiden. Golventreprenören kan genomföra en regelmässig inspektion.

Offentlig miljö

När golvet används i högtrafikerade områden som tex. restauranter, butiker, i trappor och entréer till hotell, rekommenderas det veckovis rengöring.
Ser man tecken på slitage på golvets ytskikt, rekommenderas det en nedslipning och omlackering.

Live Pure lack

Live Pure är en innovativ ytskiktsteknologi. Ett golv behandlat med Live Pure förmedlar ett intryck av nyhugget träverk i sin naturliga miljö. Ytan ser naturligt ljus och matt ut och bevarar träets personlighet – samtidigt som den är motståndskraftig mot fläckar, sol och UV-ljus.

Innovationen

Denna helt speciella ytskiktsbehandling bevarar träverkets naturliga utseende, samtidigt som den är motståndskraftig mot fukt och smuts. Den ger också en högre UV-stabilitet än traditionell olja och lack.

Rengöring

Vid daglig rengöring av Live Pure lackerade golv rekommenderas dammsugning eller torrmoppning. Ska du tvätta golvet, använd BOEN Cleaner (25 ml till 5 l vatten) och rengör med en lätt fuktig trasa. För svårare fläckar, öka dosen (50 ml till 5 l vatten). Fläckar som är svårare att avlägsna, som tex. fett-fläckar eller märken från skor kan avlägsnas med en grundlig tvätt. Efter det bör ditt golv behandlas med BOEN Polish Live Pure.

Underhåll

BOEN Polish Live Pure utvecklades speciellt för regelbundet underhåll av Live Pure lackerade trägolv. Den fräschar upp gammal och torr lack och ger Live Pure ytan ett nytt och matt ytskikt som också skyddar mot smuts.

Innan användning skall golvet vara rent och fritt från smuts och vax. Tillför ett tunt och jämnt lager med BOEN Polish Live Pure med en svamp eller trasa och låt det torka.

Hur ofta skall du använda denna produkt?

- Vardaglig användning i tex. vardagsrum och sovrum: ca. 1 gång per år eller efter behov.
- Trafikerade golv i tex. korridorer, kontor och offentliga miljöer: ca. 2 - 3 gånger per år eller oftare vid behov.

Intensiv rengöring och fläckborttagning

- Svåra fläckar (vin, frukt, bär, juice, grädde, öl, kaffe, te) avlägsnas lättast med vanliga hushållsmedel.
- Fläckar som skokräm, gummi, olja, fett och choklad kan avlägsnas med ren sprit (ca. 0,02 cl).
- Bläck, läppstift etc. kan också avlägsnas med ren sprit (ca. 0,02 cl).
- Blod tas enklast bort med kallt vatten.

Offentlig miljö

När golvet används i högtrafikerade områden som tex. restauranter, butiker, entréer till hotell och i trappor, rekommenderas det veckovis rengöring. Ser man tecken på slitage på golvets ytskikt, rekommenderas det en nedslipning och omlackering.

Översikt

	FÖRSTA BEHANDLINGEN	RENGÖRING	
		DAGLIG RENGÖRING	REGELBUNDEN RENGÖRING
Live Satin lack		Dammsugning/ Torrmoppning	BOEN Cleaner 1 : 200
Live Matt lack		Dammsugning/ Torrmoppning	BOEN Cleaner 1 : 200
Live Pure lack		Dammsugning/ Torrmoppning	BOEN Cleaner 1 : 200
Live Natural olja	BOEN Oil Freshen Up som extraskydd (1 stråkdrag bör tillföras innan golvet tas i bruk)	Dammsugning/ Torrmoppning	BOEN Floor Soap 1 : 200

Vi rekommenderar att man läser grundligt genom bruksanvisningarna i paketen.

UNDERHÅLL		INTENSIV RENGÖRING, FLÄCKBORT-TAGNING OCH UNDERHÅLL	OFFENTLIG MILJÖ Tex. i restauranter, butik, entréer och trappor
VARDAGLIGT BRUK Tex. i sovrum och Vardagsrum	**HÖG TRAFIK** Tex. i korridorer		
BOEN Refresher ca. 1 – 2 gånger per år	BOEN Refresher ca. 1 – 2 gånger per år	BOEN Refresher	Använd underhållsprodukter 1 gång per vecka, nedslipning och omlackering av nedslitna golv.
BOEN Polish Matt ca. 1 – 2 gånger per år	BOEN Polish Matt ca. 1 – 2 gånger per år	BOEN Polish Matt	Använd underhållsprodukter 1 gång per vecka, nedslipning och omlackering av nedslitna golv.
BOEN Polish Live Pure ca. 1 – 2 gånger per år	BOEN Polish Live Pure ca. 1 – 2 gånger per år	BOEN Polish Live Pure	Nedslipning och omlackering av nedslitna golv.
BOEN Oil Freshen Up ca. 1 – 2 gånger per år	BOEN Oil Freshen Up ca. 1 – 2 gånger per år	BOEN Floor Soap max.. 1: 1. Efteroljas med BOEN Natural Oil	Första behandlingen: BOEN Natural Oil. Efteroljas med BOEN Natural Oil. Intensiv rengöring: 1 – 2 gånger per år

YOUR STYLE · YOUR FLOOR

Hitta ditt favoritgolv!

boen.com

BOEN

01/2020 I M1BR008SE

Tapeter & målade ytor

Information om de tapeter och färger som är valda i er bostad finns i specifikationen över era inredningsval. Sätt gärna in skötselanvisningar för exempelvis speciella tapeter bakom denna flik.

MÅLADE YTOR
Var försiktig med nymålade ytor, färgens goda egenskaper uppnås först efter några veckor. Efter att färgen har härdats används handdiskmedel alternativt allrengöringsmedel som inte innehåller lösningsmedel. Missfärgningar som uppkommit då metall gnidits mot ytan försvinner lätt med ett suddgummi.

Ytor målade med halvmatta och halvblanka färger rengörs med diskmedel alternativt allrengöringsmedel nerifrån och upp. Torka med vatten och vädra för att minska luftfuktigheten.

TAK
Målade ytor torkas av med en väl urvriden trasa efter rengöring. Matta ytor kan bli flammiga vid kraftig tvättning. Var extra varsam om ditt tak är grängat (dvs taket har en knottrig ytstruktur), då är det känsligt för fukt och bör inte torkas med fuktig trasa.

LISTVERK
Golvsocklar är tillverkade i furu som målats i eklasyr. Dörrfoder är tillverkade i furu, och fabriksmålade i kulör NCS S 0502-Y. Vid vit sockel är de fabriksmålade i kulör NCS S 0502-Y.

TAPETER
Var varsam vid rengöring av era tapeter, följ leverantörens anvisningar för just er tapet noga. Tänk på att tapeterna i de olika rummen kan vara gjorda i olika material även om de är från samma leverantör och därför vara olika känsliga.

Att sätta upp saker på väggen

Väggarna sätter den personliga prägeln på ditt hem, var noggrann när ni sätter upp tavlor, krokar och liknande för att undvika onödiga hål i väggarna. Olika väggmaterial kräver olika metoder för uppfästning, ta kontakt med kunnig person om ni är osäker. Om ni har skjutdörrar i er bostad, tänk på att spiken eller skruven som ni använder för att hänga upp er tavla med kan skada eller låsa skjutdörren.

- **HÅRDA VÄGGAR**
  I betong- och tegelväggar gör ni hål med en slagborrmaskin.

- **PORÖSA VÄGGAR**
  Till gipsskivor och lättbetongväggar använder ni drillborr, borrsväng eller borrmaskin. Alla hål måste pluggas. Er järnaffär kan ge er råd om vilka skruvar och krokar ni bör använda för respektive väggmaterial. Undvik självhäftande krokar, de lossnar lätt och lämnar fula limmärken efter sig.

- **I VÅTRUM**
  Undvik att göra hål i en kakelklädd vägg, särskilt vid duschplats och kring badkar. Läs mer under fliken ”Kakel & klinker”

- **IDOLAFFISCHEN**
  Sätt gärna upp affischen på barnens stora idol, världskartan eller almanackan. Använd häftstift eller nålar. Tejp och fästlera ger fula märken på tapeten.

- **SÅ HÄR GÖR NI ”OSYNLIGA” HÅL**
  Vid upphängning av exempelvis större tavlor eller hyllor då ni behöver borra i väggen kan ni enkelt gömma borrhålen. Börja med att göra två snitt i ett kryss i tapeten med en skarp kniv där ni vill borra. Lyft undan tapetflikarna och borra. När ni inte ska använda hålet längre tar ni ut skruven, viker tillbaka tapetflikarna och hålet ”försvinner”.

  Följ alltid leverantörs anvisning när ni monterar upp saker på väggen.

Köksinredning & garderober

Ditt kök håller hög standard och är byggt för att användas varje dag under lång tid. Genom att ta hand om dess inredning får ni ett kök som kan användas varje dag i många år. Om ni har bänkytor av trä är det extra viktigt att ni följer leverantörens anvisningar för att bevara dess egenskaper. På följande sidor finns skötselanvisningar från er köksleverantör.

Garderobernas dörrar kan justeras vid behov genom att skruva vid gångjärnen. Följ er leverantörs anvisningar.

Under garantitiden gör ni i första hand en felanmälan till Credentias Kundservice om det uppstår något fel på inredningen i ditt kök. Efter garantitidens utgång kontaktar ni själv leverantören direkt.

SKÖTSELANVISNINGAR FÖR PELLY SYSTEM

När dina skjutdörrar är på plats har du en förvaring som med rätt skötsel håller i många år.
Se till att alltid hålla skenor och hjul damm- och smutsfria.

Melamin

Vid behov torkar du av ytor på skjutdörrar och inredning med en lätt fuktad trasa. För mycket fukt kan ge bubblor i materialet. Använd aldrig papper för att torka av ytan, använd istället en ren, mjuk bomullstrasa. Tänk på att torka av hela ytan, och inte enstaka partier, för att undvika flammighet i ytan. Vid eventuella fläckar, använd ett milt rengöringsmedel som rekommenderas i fackhandeln. Är du osäker på något medel, pröva försiktigt på en yta som inte syns. Använd aldrig skurmedel, stålull, svinto eller andra preparat som innehåller slipmedel eller ammoniak.

Rengöringstips för spegel

Vid fläckar på spegelytor används fönsterputs. Vid kraftigare smuts använd ett rakblad.

Golvskenor

Dammsug med jämna mellanrum för att hållan skenan damm- och smutsfri.

Pelly Förvaringssystem

Hyllor, backar och övrig inredning rengöres med lätt fuktad trasa och/eller ett milt rengöringsmedel, samt eftertorkas torrt.

SKÖTSELANVISNINGAR

När dina skjutdörrar är på plats har du en förvaring som med rätt skötsel håller i många år.
Se till att alltid hålla skenor och hjul damm- och smutsfria.

Melamin och lackerade ytor

Vid behov torkar du av ytor på skjutdörrar och inredning med en lätt fuktad trasa. För mycket fukt kan ge bubblor i materialet. Använd aldrig papper för att torka av ytan, använd istället en ren, mjuk bomullstrasa. Tänk på att torka av hela ytan, och inte enstaka partier, för att undvika flammighet i ytan. Vid eventuella fläckar, använd ett milt rengöringsmedel som rekommenderas i fackhandeln. Är du osäker på något medel, pröva försiktigt på en yta som inte syns. Använd aldrig skurmedel, stålull, svinto eller andra preparat som innehåller slipmedel eller ammoniak.

Rengöringstips för spegel

Vid fläckar på spegelytor används fönsterputs. Vid kraftigare smuts använd ett rakblad.

Skjutdörrar i oljad ek

Synliga ytor av träfaner är behandlade med paraffinolja. Avvikelser i färg och struktur gentemot utställningsexemplar är ej att betrakta som kvalitetsfel utan endast ett bevis på materialets äkthet. Ytor behandlade med paraffinolja skall betraktas som en oljad möbel, dvs. regelbunden inoljning och underhåll rekommenderas. Möbelbranschens rekommenderade paraffinoljor för trämöbler kan användas.

Golvskenor

Dammsug med jämna mellanrum för att hållan skenan damm- och smutsfri.

Dörrar

Dörrarna i och till er bostad är utformade för att vara funktionella och hållbara. På följande sidor finns anvisningar för hur ni rengör och underhåller era dörrar.

Under garantitiden gör ni i första hand en felanmälan till Credentias Kundservice om ni får problem med dörrar eller garderober. Efter garantitidens utgång kontaktar ni i första hand leverantören direkt.

MÅLADE INNERDÖRRAR

Produkterna är målade med färg för inomhusbruk med halvmatt glans, som uppfyller höga krav på täckningsförmåga och utseende, samt har hög motståndskraft mot de flesta hushållskemikalier, fett och lösningsmedel.

Bättra på färgen

Mindre skador bättras på med pensel. Fråga din färghandel efter produkter avsedda för inomhusmöbler. Större skador kräver spackling och total ommålning. Testa att färgen är lämplig på ett mindre parti på exempelvis dörrens bakkant för att försäkra dig om att den tänkta produkten är kompatibel med ytbehandlingen. Tänk på att karm och dörrblad kan ha olika ytbehandling.

Rengöring

Använd vanliga rengöringsmedel, dock inte alkaliska. Använd inte produkter som kan repa eller lösa upp ytan. Undvik lösningsmedel, skurpulver, stålull etc. Fukta ytan nerifrån och upp, och rengör sedan uppifrån och ner, för att undvika ränder. Torka sedan av.

Underhåll

I regel krävs enbart rengöring, såvida ingen skada uppstått eller om slitaget har varit onormalt.

Skötselinstruktion för Dalocdörrar

ALLMÄNT

För att en dörr skall ha en perfekt funktion under många år, krävs ett visst mått av underhåll. Omfattningen av underhållet är beroende av bl.a. öppningsfrekvens, belastning och driftmiljö. Underhållet består av **översyn, smörjning, rengöring, samt vid behov justering.**

ÅRLIG ÖVERSYN

Minst en gång per år (lås 2ggr/år) kontrolleras att:

1. Dörren går lätt att stänga, och skaver inte mot karm eller tröskel. Karminfästningen justeras vid behov.
2. Springorna mellan karm och blad är 2-3 mm.
3. Tätningslister och ev. brandtätningslister sitter fast och är oskadade. Byt vid behov!
4. Gångjärnens infästning i karm och blad är intakt. Drag åt ev. lösa skruvar. Smörj vid behov enligt instruktion nedan.
5. Låsets funktion är felfri. Smörj enligt instruktion nedan.
6. Beslagning som kan finnas på dörr och karm fungerar väl. Beslagstillverkarens instruktion om skötsel införskaffas vid behov.

SMÖRJNING

Allmänt

För smörjning skall ett vattenfritt mineralsmörjfett eller syntetiskt smörjfett användas. Olja skall inte användas annat än i de fall då inte fett går att använda. Det är viktigt att ett kvalitetsmässigt bra fett används, eftersom yttrycken i framförallt tappbärande gångjärn kan bli mycket höga.

Tappbärande gångjärn

Smörjning sker enklast genom brickinkastet. Dörren lyfts någon centimeter och fett införs. Genom att lyfta och sänka dörren några gånger och sedan svänga dörren till full öppning sprids fettet över hela kontaktytan. Om brickinkast på gångjärn saknas eller ej går att använda, bör dörren lyftas av helt vid smörjning.

Fjädergångjärn (trädörrar)

Pendeldörrsgångjärn måste i allmänhet demonteras för att kunna smörjas tillfredsställande. Smörj då även fjädern så att den inte gnisslar mot fjäderhusets insida.

Lås

Införskaffa låstillverkarens skötselinstruktion. Vår rekommendation är att låsenheter kontrolleras och smörjs minst 2 ggr per år. Fallkolvar smörjs på båda sidor av fallen.

RENGÖRING

Målade ytor

Den rekommenderade formen av underhåll för dörrar inomhus är avtvättning med ett svagt alkaliskt tvättmedel. För dörrar utomhus kan det i vissa fall behövas en lättare polering. Detta gäller framför allt fulltonskulörer, exempelvis gröna, blå och röda, som utsätts för starkt solljus. Pastellkulörer med högre halt av titanpigment behöver normalt inte underhållas i samma omfattning. På dörrblad som inte underhållits kan ”kritning” uppstå. Ytan återställs till sin ursprungliga kulör genom att först tvättas med ett svagt alkaliskt tvättmedel. När ytan är torr lackas den med en syntetisk klarlack.

Klarlackade ytor (träkarmar, träkantlister)

Daloc använder idag två typer av klarlack. Antingen är det en enkomponent, syrahärdande lack, eller så är det en vattenbaserad lack.

Daloc AB, Box 43, 545 21 Töreboda, Tel 0506-19000
E-post daloc@daloc.se, www.daloc.se

Båda typerna har goda egenskaper beträffande hållbarhet och utseende. Rengöring sker på samma sätt som den målade ytan.

Laminatytor (trädörrar), Plastbelagda ståldörrar Vid rengöring av laminatytor kan olika medel användas beroende på aktuellt behov. Normalt används vanligt rengöringsmedel. Svårare fläckar kan behandlas med sprit typ T-röd.

Grundmålade och varmförzinkade ytor
Grundmålade och varmförzinkade ytor bör målas med täckfärg så fort som möjligt. Vid målning av varmförzinkade ytor bör färgfabrikanten tillfrågas. Vi rekommenderar rengöringsgrad 3 enligt Hus-AMA 98 innan målning. Följ färgtillverkarens rekommendationer. Önskas övermålning med 2- komponentfärger t ex epoxi- eller polyuretan bör färgfabrikanten tillfrågas. Skötselbeskrivning begärs från den som utfört målningen.

Rostfri dekorplåt
Säkerhetsglasning För att bevara dekorplåtens slipmönster och glans krävs viss aktsamhet vid rengöring.

- En mjuk och ren trasa/putsduk skall användas.
- Tvättprodukter med slipmedel får ej användas!
- Vägdamm/sand kan verka som slipmedel vid putsning. Tvätt med ljummet vatten och såpa eller mild tvål/handdiskmedel rekommenderas. Fukta trasan/putsduken ordentligt så att plåten kan tvättas flödigt. Torka försiktigt av fukt och smuts längs plåtens slipade mönster. Eftertorka försiktigt, eller låt plåten självtorka.

SKADADE FÄRGSKIKT

Ståldörrar
Målade ytor som skadats eller där korrosion uppstått skall omgående bättringsmålas för att garantin skall upprätthållas. Den skadade ytan skall eventuellt slipas och därefter rengöras innan dess att bättringsmålning sker.

Trädörrar
Mindre skador bättringsmålas med pensel medan större skador kan kräva både spackling samt ommålning. Den skadade ytan skall eventuellt slipas och därefter rengöras innan dess att bättringsmålning sker.

Fönster & fönsterbänkar

Era fönster håller hög standard och är valda för att bevara ett bra och sunt inomhusklimat.

KONDENS PÅ FÖNSTER
Fönster med god isoleringsförmåga (lågt U-värde) kan efter kalla nätter få kondens på ytterrutans utsida. Det har inget samband med dålig kvalitet, snarare tvärtom. Det beror på att fönstret isolerar så effektivt att nästan ingen värme tränger ut till det yttersta glaset. Under en klar och kall natt kan den yttre glasskivan kylas ner och när värmen återvänder kan glaset vara kallare än utomhusluften. Om det dessutom är hög luftfuktighet kan det sätta sig som kondens på glasrutan. Kondensen förekommer i regel under korta perioder på våren och hösten när temperaturskillnaden är stor mellan dag och natt. Kondensen bildas på natten och försvinner oftast på morgontimmarna så snart uteluften blir varmare.

PERSIENNER
Om ni sätter egna persienner i fönstren, tänk på att mörka persienner kan bli mycket varma av solinstrålning, vilket gör att temperaturen mellan glasen kan bli så hög att sprickor i glaset uppstår. Att sätta persienner mellan glasen kan orsaka skador på era fönster, sätt därför endast ljusa persienner på insidan av fönstret. Tänk på att ni kan få ljudproblem om ni borrar i karmen.

RENGÖRING & UNDERHÅLL AV FÖNSTER
Fönsterglaset måste rengöras och fönstrets gångjärn behöver smörjas regelbundet. Följ anvisningarna från er fönsterleverantör.

FÖNSTERBÄNKAR AV NATURSTEN
För regelbundet underhåll räcker det att ni torkar av ytan med en fuktig trasa. Observera att ytan som ofta är polerad är känslig mot sura vätskor. Det är därför viktigt att torka upp vattenspill.

Se utförliga skötsel- och underhållsanvisningar från er leverantör.

Under garantitiden gör ni i första hand en felanmälan till Credentias Kundservice om det uppstår fel på era fönster eller fönsterbänkar som ni inte själv har orsakat. Efter garantitidens utgång kontaktar ni er leverantör direkt.

REGELMÄSSIG STÄDNING AV FÖNSTERBÄNKAR

Marmor/kalksten:
Dammtorka med dammduk. Torka med fuktig duk, använd såpa/tvållösning om så krävs. Om en polerad yta etsas av sura ämnen, t.ex. fruktjuice, vin, ättika eller kolsyra kan det vara svårt att återställa den blanka ytan. Den säkraste metoden är att slipa om hela ytan maskinellt. I vissa fall kan förbättringar göras manuellt genom att ytan slipas med vattenslippapper eller kloss med diamantkorn. Sedan används finfördelat bivax löst i lacknafta för att försöka återställa ytans glans, alternativt terpentin blandat med paraffinolja som arbetas in med mjuk duk.

Såpa/tvål ger bra ytskydd
Marmor/kalksten (karbonatstenar) bildar tillsammans med såpan/tvålen ämnet kalktvål. Det ger rätt porfyllnad i stenen utan att täta stenens porer. Stenen får därmed ett mycket bra ytskydd. Rengöringsmedel med tillsatser som bildar ett tätt skikt på ytan täpper till stenens porer, förhindrar fuktvandring i stenen och kan ge skador i sten ytan (tunna skikt av ytan lossnar). Sådana medel ska *inte* användas.

Växelbruk
För bästa skötsel av marmor/kalksten rekommenderas
växelbruk. Det innebär att de vanliga såpa/tvål-städningarna varvas med uppskurningar och nya såpa/tvål-impregneringar enligt nedan.
• Ytan städas med vanliga såpa/tvål-städningar.
• Efter ett antal sådana städningar gör man en uppskurning. Använd inga tillsatser av vax, polish eller liknande.
• De första två gångerna efter uppskurningen städar man med förhöjd såpa/tvål-koncentration, där dosen är 2–5 gånger det normala.
• Därefter städar man åter med normal såpa/tvål-lösning. Hur ofta man gör en uppskurning beror på hur hårt ytan smutsas och hur väl den måste hållas ren.
Polerade ytor på marmor/kalksten har liten sugförmåga, där bör man använda en liten mängd såpa/tvållösning. En yta som övermättats av såpa/tvål blir flammig (black) och matt. Rengör med vatten och Allrent.

Fläckborttagning
Stenens känslighet för fläckar varierar. De viktigaste faktorerna är sten typ – om stenen är granit, skiffer (silikatsten) eller marmor, kalksten (karbonatsten) – och stenens täthet. Även färg, textur, ytbearbetning och stenytans allmänna tillstånd påverkar. Det innebär att inga absoluta regler gäller, utan fläckborttagningen får anpassas till varje situation.

Generellt
Fläckar ska tas bort snabbt för att hindra dem att sprida sig i stenmaterialet. Tränger fläcken djupt ned kan den vara mycket svår eller omöjlig att få bort. Det gäller också att vara försiktig, för att inte förvärra fläcken eller skada stenen. Man bör alltid först välja enkla metoder framför kemikalier. Grundprincipen bygger på ”pastametoden”, där en lösande vätska kombineras med absorberande medel.

Pastametoden
Metoden innebär att det aktuella lösningsmedlet blandas med ett absorberande pulver, t.ex. krita, bentonitlera eller potatismjöl, till en pasta. Denna läggs på fläcken, som eventuellt först fuktas med lösningsmedlet. Pastan får ligga kvar tills den torkat, varefter den borstas bort och ytan tvättas med vatten. Prova först på liten yta. Vid behov upprepas behandlingen.

Som första åtgärd
Försök först suga upp fläcken med hushållspapper eller absorberande medel, bearbeta sedan med fuktig duk och vatten. Därefter används en lösning av vatten och diskmedel eller Allrent. Arbeta alltid utifrån och in mot fläckens mitt för att undvika spridning av fläcken. Används någon form av lösningsmedel så skölj noga med vatten och Allrent efteråt.

Marmor/kalksten:
Materialet är känsligt för syror och salter. Medel som innehåller sådana ämnen ska *inte* användas. Dessa stentyper består av relativt mjuka mineral och påverkas av hårda mekaniska metoder. Efter fläckborttagning får i regel ytan en avvikande färg och lyster mot omgivande sten, vilket beror på att den rengjorda ytan inte har den porfyllnad man får med regelbundet underhåll med såpa/tvål. Den rengjorda ytan behöver då mättas med såpa/tvållösning för att få samma lyster som den omgivande ytan. Vissa rengöringsmetoder kan leda till att stenens ytbeskaffenhet avviker mot den omgivande stenytan. Området kan då, med stor försiktighet, slipas med fint vattenslippapper, stålull eller nylonduk beroende på den omgivande stenens ytbeskaffenhet. Prov görs på liten yta. Därefter mättas den rengjorda ytan med såpa/tvållösning. En polerad yta är mycket svår att återställa med denna metod.

Lämplig såpa/tvål
För städning av kalksten/marmor kan både såpa(kaliumbaserad) och tvål (natriumbaserad) användas. Det viktigaste är att såpan/tvålen är utan tillsatsmedel. Istället för att tillsätta ytterligare tensider till såpan/tvålen är det bättre med s.k. växelbruk, där man med vissa mellanrum byter såpan/tvålen mot en tensidbaserad produkt, Allrent.Komplexbildare, vars uppgift är att förhindra kalkutfällning, bör inte finnas i såpan/tvålen såvida inte vattnet är extremt kalkhaltigt (=hårt).

Allrent
Miljöklassat rengöringsmedel pH 7–9, för regelmässig städning anpassat för användningsområdet.

PERSSONSTEN
STENHUGGERIET MED YRKESKUNSKAP
Perssonsten i Hällabrottet AB, Yxhultsvägen 44, 692 72 KUMLA, Tel. 019-57 29 00, Fax. 019-57 25 43

STENVÅRD

Några råd vid rengöring och underhåll av natursten inomhus

Stenens värde varar om den vårdas väl

Rengöring och underhåll

Natursten används på en mängd olika sätt för att skapa intressanta interiörer.
Blanka polerade ytor ger en lyxig elegant karaktär medan grövre slipning, hyvling eller klovyta ger ett rustikt intryck. Natursten väljs huvudsakligen för sina estetiska värden, sin långa livslängd och de låga underhållskostnaderna. För att underhållskostnaderna ska bli låga och livslängden lång krävs dock att underhållet sköts på rätt sätt.
De stensorter som vanligen används inomhus är marmor och kalksten, men på senare år har granit blivit allt vanligare. Man bör tänka på att marmor och kalksten är känsliga för syror, sura rengöringsmedel bör därför aldrig användas på dessa. Särskilt medel för avlägsnande av kalkbeläggningar, som exempelvis toalettrengöringsmedel är skadliga och orsakar frätskador. Sådana ytor bör även skyddas från sura vätskor i annan form.
Exempelvis vin, ättika, vinäger, fruktjuice etc.
Polerade ytor är särsklit känsliga. Matta, etsade fläckar uppstår lätt.

Golv och trappor

Till golv och trappor används sten med olika ytbearbetning. Den vanligaste bearbetningen på äldre golv är normalslipad yta. Den motsvarar den finhetsgrad som erhålles efter längre tids nötning. Det har blivit allt vanligare med finslipad yta, som är slät men inte speglande, så även polerade (blanka) ytor. På kalksten är hyvlad yta en klassisk bearbetning. Hyvlingen utförs i olika finhetsgrader. Ytan är karaktäristiskt randig med olika stora urgröpningar beroende på hyvlingsgrad. Skiffer används huvudsakligen i utrymmen med rustik karaktär och då med sin naturliga klovyta.

Regelbunden rengöring

Rengöringsmetod och städfrekvens måste anpassas både till nedsmutsningsgrad, golvmaterial och ytbearbetning.

Städmetod

Små ytor städas vanligen för hand med dammsugning, torr- eller fuktmoppning, avtorkning med fuktig trasa eller skurning.
På större ytor används städmaskiner, ofta av kombityp som lägger på rengöringsmedlet, skurar och suger upp vätskan. Som komplement används moppar som kan vara monterade på ”cyklar”.
Vid fuktmoppning ska moppen vara mycket lätt fuktad så att den ej lämnar någon väta efter sig på golvet. Till våtrengörig används lämpligen ytskyddande rengöringsmedel, såpa, tvåltvättvax, tvättpolish etc. Dessa medel ger, vid upprepad användning, stenytan en impregnering som skyddar mot smutsinträngning, skadliga salter m m. De kan vid överdosering ge en kladdig yta. Om sådan uppstått kan man under en mellanperiod tvätta med vatten med tillsats av neutralt vätmedel, allrengöringsmedel, Allrent .
På polerade ytor bör man dock **ej** använda de ytskyddande medlen då de ger upphov till missprydande filmbildning på ytan. Istället bör endast allrengöringsmedel tillsättas tvättvattnet. Om sådan film uppstått avtvättas ytan med allrengöringsmedel, varefter den poleras med polerduk.

Städfrekvens

För lätt smutsade ytor räcker det med dammsugning eller torrmoppning som daglig rengöringsmetod. Dessa torra metoder kompletteras med grundligare våtrengöring med frekvens allefter nedsmutsningsgrad. Spill och vattenlösliga fläckar torkas däremellan bort med fuktig trasa. Se även *Fläckbortagning.*
Vid mycket trafikerade golv med stor nedsmutsning kan det erfodras städning med kombimaskin upp till en gång per dygn. Kompletterad med moppning däremellan.
För grundligare rengöring när golvet efter en längre tid är kraftigt nedsmutsat, när polish-preparat bildar beläggningar eller som första åtgärd på tidigare felaktigt behandlade ytor, kan skurmaskin med nylonskurrondeller användas. Dessa finns i olika grovlekar. De grövre innehåller slipmedel ger en viss slipeffekt. Rätt slipgrad avgörs efter provslipning, olika effekt erhålles på olika stensorter. Vid skurningen kan ytskyddande skurmedel tillsättas.

Ytskydd

Vid städning med ytskyddande rengöringsmedel enligt ovan får stenytan med tiden en tålig, färgmättad yta. I speciella fall kan dock ett extra ytskydd krävas. Det gäller t ex nylagda kalkstensgolv som tas i bruk på hösten och vintern. Den färska ytan är känslig för salter bl a från tösaltning utomhus. Sådana salter kan tränga ner i stenens ytskikt och orsaka kristallisationssprängning på ytan. Golvytor där sådana salter följer med skorna in och rinner av, t ex innanför entrédörrar, vid receptionsdiskar o dyl, kan i förebyggande syfte behandlas med polish eller annan impregnering före vintersäsongen.
Grövre stenytor, t ex skiffer med klovyta, som utsätts för fettfläckar i restaurangmiljö e dyl kan ges en impregnering med olja. Vanligen används då en tunnflytande parafinolja som tränger ner i stenens ytporer. Ytan blir med denna behandling mycket smuts- och fettavvisande. Behandlingen gör att stenen blir mörkare, ser våt ut. Överflödig olja torkas nogsamt bort. Parafinolja är ett mycket bra smörjmedel som kan medföra halkrisker. På grova skifferytor är detta inget problem, men när behandlingen är nygjord kan oljan följa med under skorna och medföra halkrisk på omkringliggande släta golvytor.
Skyddsbehandling kan också utföras med härdande (oxiderande) oljor t ex oxanolja. Även sådan behandling används huvudsakligen på skiffer med klovyta. Dessa oljor ger en beläggning på stenen, ungefär som en lackering. I gångstråk nöts beläggningen lätt bort, särskilt på klovytans ”toppar”. Vid komplettering finns risk för att tjocka skikt byggs upp. Behandlingen är därför mest lämpad på ytor med liten trafik.

Inredningar

Rengöring och underhåll av inredningar som väggbeklädnad, bords-skivor, fönsterbänkar, bänkskivor o dyl inskränker sig vanligen till avtorkning med fuktig trasa.
Granit är den mest tåliga stensorten. Den tål värme, vatten och t o m vassa knivar. Kalksten och marmor är porösare och därför känsligare för fläckar, repor och syror. Den polerade ytan behandlas med parafinolja c:a två gånger per år medans en slipad yta bör behandlas en gång i månad.
Parafinoljan läggs på ”flödigt” för att stenen ska dra åt sig, mättas, överflödig olja torkas av.

Fläckborttagning

Något universalmedel för fläckborttagning på sten finns inte.
Orsakerna till fläckarna varierar, liksom stenen, varför medlet måste anpassas till fläckens art och stensorten. Stensorternas känslighet för fläckning varierar också. Kulör och textur hos en del stensorter ”följer med”, eller döljer, bättre än andra. Polerad yta slår ifrån sig en del fläckar bättre än andra ytbearbetningar, men mattas å andra sidan av vissa ämnen. I regel ökar svårigheten att avlägsna fläcken med dess ålder. Ju snabbare motåtgärder sätts in, desto större är chansen att resultatet ska bli gott.
En vanlig missuppfattning är att sten ska tvättas med syra. Vanligen har dock syran mycket större verkan på stenen än på fläcken. Syror bör alltså så långt som möjligt undvikas.
Särskilt under byggnadstiden kan det vara bra att ha ett verksamt *sugande medel* till hands, som snabbt kan användas till att suga upp olja, färg o dyl med.
I många fall får man dubbel effekt om sk ”pastaförfarande” används. Detta innebär att det aktuella lösningsmedlet blandas med ett absorberande pulver, t ex krita eller potatismjöl, till en pasta. Denna lägges på fläcken, som ev först behandlats med enbart lösningsmedlet. Pastan får ligga kvar på fläcken tills den torkat, varefter den borstas bort och ytan tvättas med vatten. Vid behov upprepas behandlingen.

Cementbruk

Stänk eller andra rester av cementbruk kan vara mycket svåra att avlägsna, särskilt från karbonatsten (marmor, kalksten). Förebyggande åtgärder i form av intäckning liksom borttvättning av stänk o dyl med vatten innan bruket hunnit härda är av största vikt och kan förhindra obotliga skador.

Gummiklackar

Klackar kan ibland ge märken, oftast svarta ränder. Dessa avlägsnas med lacknafta.

Lim och tejprester

Rester av lim och tejp finns ofta kvar efter det att heltäckningsmattor avlägsnas. Vissa lim-sorter går att ta bort med färgborttagningsmedel , som innehåller metylenklorid. Om detta ej går så kan thinner eller ev etylacetat provas.

Märkpennor

När det gäller märkpennor är en snabb behandling viktig. T-sprit i pastaförfarande eller med sugande hushållspapper kan ge effekt om behandlingen sätts in snabbt. Även organiska lösningsmedel som aceton o dyl kan ha verkan.

Olja, fett

Om behandlingen sätts in snabbt, innan oljan hunnit tränga in i stenen kan den sugas upp med sugande medel t ex krita eller hushållspapper. I annat fall, eller som komplettering till detta, används trikloretylen i pastaförfarande.

Oljefärg, lackfärg

Som ”första hjälp” användes sugande medel, t ex krita eller hushållspapper om behandlingen sätts in snabbt. I annat fall användes färgborttagningsmedel innehållande etylenklorid, t ex ”Ta väck” eller ”Bums”. På porösa stensorter krävs ibland eftertvättning med ammoniak i vattenlösning.

Plastfärg
Plastfärger finns av olika typ med olika bindemedel. Rådfråga färgleverantören om lämpligt lösningsmedel. Akrylatfärg löses ej av lösningsmedel. Varm, starkt alkalisk lösning (varmvatten + Kaustiksoda) kan lösa färgen. Observera att kaustiksoda är vådligt och kan orsaka skador på andra material. Det kan även ge upphov till saltbildning, som kan orsaka skador. Färgborttagningsmedel får färgen att svälla varefter den kan skrapas bort. Risken finns dock att upplösta färgrester kryper in i stenens porer.

Rost
Fläckar av rost kan vara mycket svåra att avlägsna, särskilt om de suttit länge. Oxalsyra eller rengöringsmedel som innehåller denna syra kan användas, men etsar polerade ytor. Kristaller av kaliumbioxalat (etsar något) löses i vatten och ”dabbas” med fuktig trasa på fläcken. Lösningen sugs sedan upp med svamp före sköljning.

Stearin
Stearin från ljus och marschaller är mycket svårt att ta bort. Avlägsna mesta möjliga mekaniskt, skrapa med kniv eller dyl. Använd sedan terpentin i pastaförfarande. Eftertvätta med bensin, ev. i pastaförfarande. Bäst effekt erhålles med blyfri motorbensin.

Te
Te kan orsaka missfärgningar, särskilt på ljus sten, om man inte torkar upp omgående. Fläckarna avlägsnas genom blekning med Klorin (vilket kan etsa polerade ytor).

Urin
Vanligen räcker ett neutralt rengöringsmedel, som diskmedel eller Allrent för att tvätta bort urinfläckar. Om detta inte hjälper kan outspädd oxalsyra användas (etsar polerade ytor).

Efterbehandling
Polerade och i vissa fall även finslipade ytor kan ha etsats vid rengöring eller av annan orsak. Stenen måste då efterbehandlas för att uppnå rätt ytfinhet. Ett riktigt gott resultat kan erhållas vid behandling för hand.Ytans jämnhet måste först återställas genom slipning. Ofta räcker det att mycket fina slipmedel används t ex nylonskurduk (typ Scotch-Brite) eller pimpstenspulver. I båda fallen bör slipningen ske med tvålvatten. Pimpstenspulvret läggs lämpligen på en tvålfuktad trasa.På grövre ytor, t ex golv, kan stålull användas, gärna med tvålvatten eller tvålstålull. En polerad ytas glans kan sedan återställas med olika polermedel, vilket läggs på tunt och glansen poleras upp med en mjuk trasa eller polerrondell på borrmaskin. Möbel-, bil- och golvpolish av högglanstyp kan användas. Överdosering ger lätt en kladdig yta. Bivax löst i lacknafta kan också användas på liknande sätt. OBS: bivaxet måste finfördelas för att det inte ska ta orimlig lång tid innan det löser sig. Arbetsförfarandet måste utprovas från fall till fall. Möbelpolish som innehåller spindelolja kan dock ge gulfärgning på ljus sten. Som tidigare nämnts kan en slipad yta på exempelvis en bänkskiva bli smuts- och fettavstötande om den impregneras med parafinolja. Oljan anbringas flödigt och får sugas in, varefter överskottet torkas upp. Observera att sådan olja på golv kan medföra halkrisker.

OKNOPLAST
Nya generationens PVC fönster

PRODUKTGARANTI

www.oknoplast.se

Gäller fönster, fönsterdörrar, skjutdörrar och vikdörrar.

1. Allmänna villkor

Förutom alla tillämpliga obligatoriska lagar som kan gälla för konsumenter i deras avtalsförhållande med återförsäljaren, OKNOPLAST Sp. z. o.o. (“OKNOPLAST”) ger en produktgaranti i förhållande till sina kunder som har köpt fönster, fönsterdörrar, skjutdörrar och fällbara dörrar med isolerglas i Sverige, som bär märket OKNOPLAST och / eller på annat sätt kan identifieras som en original OKNOPLAST-produkt (“Produkten” eller “Produkterna”). Produktgarantin gäller (och är begränsad till) följande områden:

- Produktens PVC-profiler, beslag och gångjärn
- kondens mellan glaset i isolerande fönster
- produktens funktion.

Garantin gäller endast för (i) nya produkter (dvs inte för begagnade produkter eller produkter som säljs “som de är”) och (ii) produkter som är ordentligt förseglade, färdiga och, för exteriörstillämpningar, hängda på en plats under normal betingelser.

Garantiets ytterligare omfattning för varje produkttyp anges i avsnitt 6.

2. Ansvarsperiod och garantiperiod

OKNOPLASTs ansvarsperiod är tio år (”Ansvarsperiod”) beräknat från överlämnandet av produkterna och den börjar med en garantiperiod på fem år (”Garantiperiod”). Om produkterna är avsedda för kontraktsarbeten som ska underkastas slutkontroll eller på annat sätt överlämnas, kommer ansvarsperioden och garantiperioden att beräknas från det datum då kontraktet fungerar. Ansvarsperioden och garantiperioden för produkter levererade till entreprenadarbeten löper dock ut senast elva år och sex år efter överlämnandet av produkterna respektive.

OKNOPLAST ansvarar för fel som uppträder och rapporteras under ansvarsperioden. För fel som uppträder efter utgången av garantiperioden (dvs efter den inledande femårsperioden), är dock OKNOPLAST endast ansvarig om felet är väsentligt och visar sig vara på grund av försumlighet från OKNOPLASTs sida.

3. Åtgärder

För fel som visas och rapporteras under ansvarsperioden ska OKNOPLAST, efter att ha mottagit ett klagomål (som beskrivs nedan), utan dröjsmål och utan kostnad för köparen, korrigera sådana fel på produkten som täcks av garantin. Felet kan åtgärdas genom att byta ut eller reparera felkomponenten i produkten eller genom att ersätta hela produkten. OKNOPLAST avgör om en defekt som täcks av garantin ska åtgärdas genom att byta eller reparera en komponent eller byta ut produkten.

Om OKNOPLAST inte åtgärdar felet i enlighet med ovan utan dröjsmål, kan köparen meddela OKNOPLAST och begära kompensation för rimliga kostnader för att avhjälpa felet själv eller till ett prisavdrag motsvarande bristen.

OKNOPLAST ansvarar aldrig för följdskador, indirekta eller tillfälliga skador eller för något belopp som överstiger inköpspriset för de defekta produkterna, oavsett om anspråket avser brott mot garantin eller försumlighet.

OKNOPLASTs skyldighet att betala kompensation är begränsad till 15% av inköpsbeloppet eller sådant högre belopp som täcks av OKNOPLASTs ansvarsförsäkring tillsammans med tillämpligt försäkringstagares överskott. Denna begränsning gäller inte kostnader för lokalisering av defekten, kostnader för tillgång till och installation av reparerade eller ersatta produkter och kostnader som uppstår vid reparation eller utbyte.

För förlust till följd av skador på grund av stopp eller störning av industriell produktion eller annan kommersiell verksamhet ska ersättning endast betalas om förlusten visar sig vara ett resultat av grov vårdslöshet från OKNOPLASTs sida. OKNOPLAST ansvarar inte för ersättning enligt denna klausul om OKNOPLAST kan visa att det har varit ett hinder för överlämnandet av felfria produkter och OKNOPLAST har informerat köparen om detta.

4. Undantag

Garantin gäller inte om:

- felet beror på felaktig montering eller installation, otillräckligt underhåll eller skötsel, felaktig drift (inklusive om sådan montering, installation, underhåll, skötsel eller drift strider mot OKNOPLASTs instruktioner)
- Produkten har använts onormalt eller utsatts för yttre skador och därmed skadats,
- Produkten har reparerats eller modifierats utan OKNOPLASTs tidigare skriftliga medgivande,
- felet beror på eller försummelse eller andra omständigheter hänförliga till köparen.

5. Klagomål

Köparen får inte hävda att produkter är defekta om inte köparen meddelar OKNOPLAST om bristen (klagar) inom de nedan angivna tiderna.

Klagomål mot OKNOPLAST i samband med denna garanti måste göras inom rimlig tid efter att felet har observerats eller borde ha följts. En defekt som har observerats eller borde ha uppmärksammats när produkterna levererades till köparen ska klagas in inom en vecka därefter och innan produkterna installeras. Om antagandet kan antas ha uppstått under transporten och produkterna har undertecknats på en separat fraktsedel, ska felet också omedelbart rapporteras till transportören. I annat fall ska en klagomål klagas på inom rimlig tid efter att den har uppmärksammats eller borde ha uppmärksammats eller på annat sätt har känt köparen till följd av ett klagomål från en annan part.

För att OKNOPLAST ska kunna utvärdera ditt klagomål på rätt sätt uppmanas en kund att bekräfta att de är kompatibla med foto (komplett bild och detaljerade bilder).

6. Underhåll och drift

För underhåll av sina produkter rekommenderar OKNOPLAST Sp. z o.o. användning av medel tillgängliga i den försäljningspunkt där produkterna har köpts.

A. Fönster och dörrar av PVC

1. Profiler av PVC-fönster och -dörrar ska rengöras med rengöringsmedel som inte innehåller lösnings¬medel och slipande medel.
2. Fästpunkter
A – Avstånd mellan fästen cirka 700 mm
E – Avstånd mellan fästen och karmens inre hörn cirka 150 mm
2. Tätningar skall smörjas med silikonolja eller vaselin minst en gång om året.
3. Fönstren ska skyddas mot:
– kontakt med varma föremål, impregneringsmedel, lim, färger, lösningsmedel osv.

B. Omkretsbeslag

– försmutsningar av murbruk, polyuretanskum, damm osv.

bild 1. Tapp på övre gångjärnet dras ut för att demontera bågen. Tappen drar man ut och sätter på vid stängd båge. Det är förbjudet att slå ut tappen med ett annat element och dra ut den helt vilket kan leda till skada på övre gångjärnet.

bild 2. Nedre gångjärnet kan justeras i tre plan: höjdjustering (insexnyckel 4 mm) med 2 mm, justering till vänster och höger (insexnyckel 4 mm) med 2,3 mm, justering av bågens tryck till karmen (insexnyckel T-grepp 15) med 0,75 mm.

bild 3. Övre gångjärnet kan justeras till höger eller vänster, och i tryckets riktning med insexnyckel 4 mm

bild 4. Vid tappar for omkretsbeslag kan justera bågens tryck till karmen (insexnyckel T-grepp 15) med 0,75 mm.

bild 5. I vridspärr i handtag (bågens lyft) kan justeras höjdinställning upp till 3 mm (insexnyckel T-grepp 15).

bild 6. Den visar markerade platser för att smörja beslag. Beslag på markerade platser skall smörjas med silikonolja eller vaselin minst en gång om året.

bild 7. Funktionsstyrning av fönster med handtag ska utföras vid stängd båge (undantag är styrning med bromsen, då handtaget spärrar bågen under vridning från öppningsläge till cirka 45°).

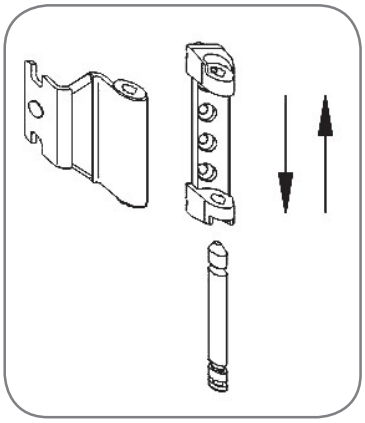

Bild 1

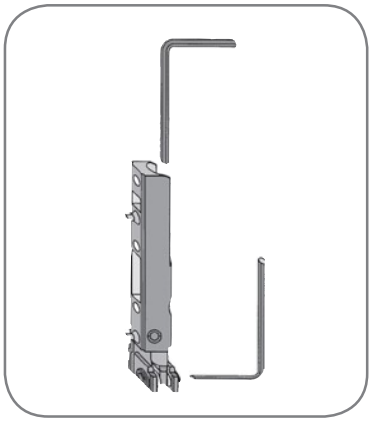

Bild 2

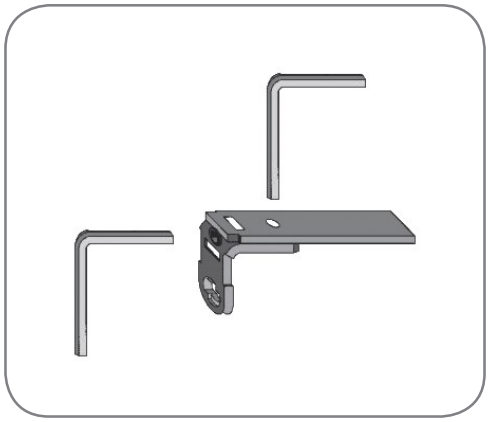

Bild 3

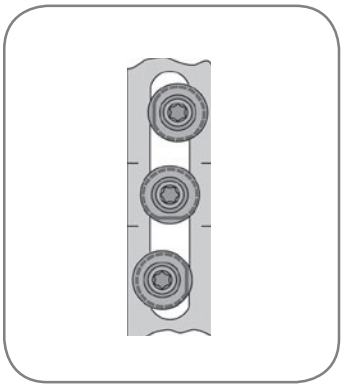

Bild 4

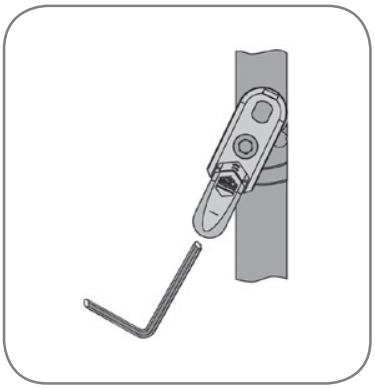

Bild 5

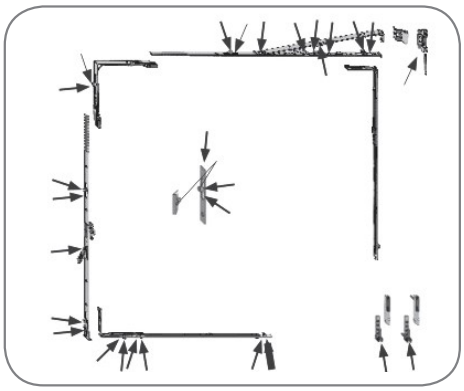

Bild 6

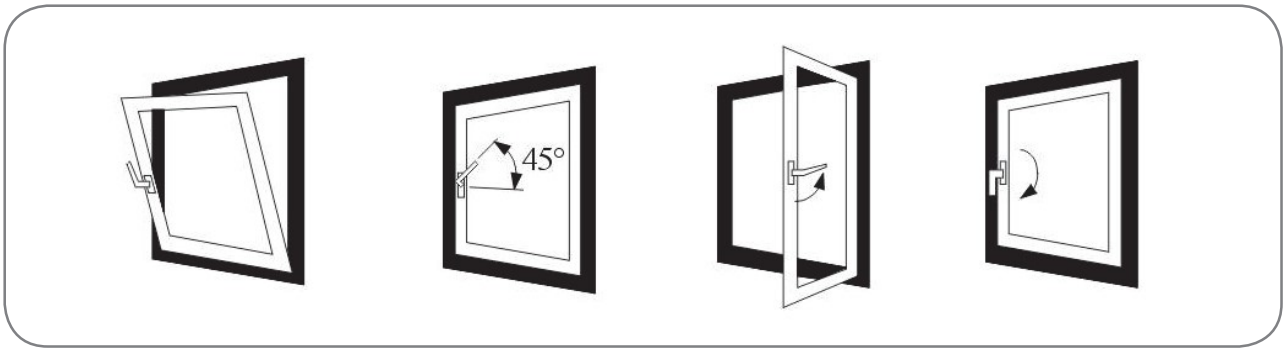

Bild 7 kipp-läge mikroventilation öppning stängning

7. Andra villkor

Garantins omfattning för varje produkt:

Med ”garanti” nedan avses ansvarsperioden inklusive garantiperioden enligt beskrivning i avsnitt 2.

PIXEL, KONCEPT, DANLINE, WINERGETIC PREMIUM, WINERGETIC PASSIVE
- 10-års garanti färgbeständighet för standard vit PVC
- 10-års garanti på produktens PVC-profiler, beslag och gångjärn
- 10 års garanti mot kondens mellan glas i isolerande fönster
- 10 års garanti på funktion

SKJUTDÖRRAR: HST 70, HST 85, PSK, PSK-Z, PSK ATRIUM
- 10-års garanti färgbeständighet för standard vit PVC
- 10-års garanti på produktens PVC-profiler, beslag och gångjärn
- 10 års garanti mot kondens mellan glas i isolerande fönster
- 10 års garanti på funktion

DÖRRAR: BASIC, PREMIUM
- 10-års garanti färgbeständighet för standard vit PVC
- 10-års garanti på produktens PVC-profiler, beslag och gångjärn
- 10 års garanti mot kondens mellan glas i isolerande fönster
- 10 års garanti på funktion

DÖRRAR OCH FÖNSTERDÖRRAR: KONCEPT
- 10-års garanti färgbeständighet för standard vit PVC
- 10-års garanti på produktens PVC-profiler, beslag och gångjärn
- 10 års garanti mot kondens mellan glas i isolerande fönster
- 10 års garanti på funktion

TILLBEHÖR:
- Persienner: 10 års garanti
- Insektsnät: 10 års garanti
- Spaltventiler: 10 års garanti
- Extern aluminiumbeklädnad: 10 års garanti. * Kundens ansvar: Aluminiumet måste rengöras årligen i enlighet med den medföljande handboken.

OKNOPLAST Sp. z o.o.
Ochmanów 117, 32-003 Podłęże
NIP (Tax Identification Number): 678-00-38-167
KRS (National Court Register Number): 0000141430
District Court for Kraków-Śródmieście in Kraków
12th Economic Department of the National Court Register
Share capital: PLN 105,000.00 paid in full
BDO (Waste Database): 000029788

Lås, nycklar & posthantering

Genom att sköta om låsen till er bostad kommer de att fungera under en lång tid. Skötselanvisningar för låscylinder och nycklar finns på nästa sida från leverantören.

NYCKLAR
Kontrollera de nycklar som används ofta, de slits med tiden. Om ni vill beställa fler nycklar till er bostad, kontakta den som är säkerhetsansvarig i er bostadsrättsförening för information om hur ni går till väga. Det är viktigt att ni visar kontraktet för bostaden och legitimation så att ingen obehörig får tillgång till nyckar.

POSTHANTERING
Posten levereras till er postbox i husets entré.

TIDNINGSHÅLLARE
Tidningen levereras till en tidningshållare utanför er dörr.

KODLÅS
Trapphusentréerna är försedda med kodlås. Läs mer under fliken ”Kodlås”.

Under garantitiden gör ni i första hand en felanmälan till Credentias Kundservice vid fel på lås eller porttelefon. Efter garantitidens utgång kontaktar ni er styrelse direkt.

Instruktion: Lås i serviceläge

Vid besiktning eller besök av hantverkare för åtgärd när du inte är hemma behöver du sätts låset i serviceläge.

Att sätta dörren i serviceläge innebär att man låser dörren och istället för att dra ut nyckeln i det vanliga "klockan 12"-läget så drar man ut nyckeln i "10-läget":

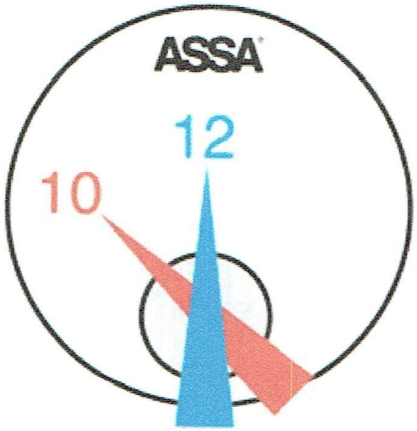

Det här innebär att dörren är låst precis som vanligt, men en person med föreningens servicenyckel kan då öppna dörren.

Tänk på att om du har hantverkare med servicenyckel i lägenheten och lämnar lägenheten behöver du sätta låset i serviceläget även här. Även om hantverkaren har en servicenyckel, så kan de inte låsa din dörr när de väl ska lämna lägenheten.

Fasaden

Den yttre miljön i ditt bostadsområde påverkas i stor utsträckning av utseendet på byggnadernas fasader. Förutom att vara en del av husets exteriör är fasaden också en viktig detalj i det klimatskal som skyddar ditt hus från yttre faktorer, såsom vatten och vind.

För att säkerställa en hög standard och rätt kvalitet arbetar vi med omfattande kvalitetssystem under byggtiden eftersom noggrannhet i utförandet är avgörande för att uppnå ett gott resultat. För att upprätthålla funktion och utseende är det av stor vikt att ni som boende är varsam och inte skadar fasaden. Eftersom det är bostadsrättsföreningen som äger huset måste styrelsen godkänna all typ av håltagning (exempelvis för belysning, vädringsstång eller vägghängda blomkrukor) i fasaden.

PUTSAD FASAD
Vi har många års god erfarenhet av putsade fasader. Fasaden har ett tätskikt som säkerställer att fukt inte kan tränga in i väggen, vi rekommenderar därför inte att ni gör hål i putsen. Håltagning i fasaden måste alltid godkännas av styrelsen och utföras av en behörig person. Punkteras tätskiktet utan erforderlig tätning kan fuktskador uppstå.

Under garantitiden kontaktar ni i första hand Credentias Kundservice om ni misstänker att det uppstått en skada på fasaden. Efter garantitidens utgång kontaktar ni er styrelse direkt.

Balkong & uteplats

För att göra balkongen/uteplatsen lite extra trevlig är det många som sätter sin personliga prägel på balkongen. Inred er balkong/uteplats med eftertanke och var aktsam med husets fasad. Vill ni sätta upp blomlådor så gör det på insidan av balkongräcket.

MARKISER
Om ni vill sätta upp en markis ska den passa till huset och ni behöver godkännande av bostadsrättsföreningens styrelse.

OBS! Er styrelse beslutar om val av kulör för markis.

Tala med er styrelse som kan ge er råd och anvisningar om lämplig plats för infästning av markisen. Anlita en behörig montör.

BALKONGSKYDD
Om ni vill sätta upp ett balkongskydd skall det passa till huset. Er styrelse beslutar om val av kulör för balkongskyddet.

INGLASNING AV BALKONG/UTEPLATS
För att få glasa in en balkong krävs bygglov från kommunen och godkännande från bostadsrättsföreningens styrelse.

UTEPLATS
Om ni har lägenhet i markplan ansvarar ni själv för att sköta om växter och markbeläggning på uteplatsen. Kontakta er styrelse om ni har några frågor.

Räcke (anodiserat)

Weland aluminiumräcke levereras alltid med profilerna anodiserade eller lackerade. Anodiserat räcke kan tvättas med vatten och svagt tvättmedel/tvållösning. Inga frätande eller starka kemikalier får förekomma. Detta gäller även skivmaterial typ Perstorp. Anodiseringen är väderbeständig och bibehåller sin ytfinish.

Anm:

Kapsnitt efterbehandlas ej.

Räcke (lackerat)

Weland aluminiumräcke kan även levereras i pulverlackerat utförande. Pulverlackeringen levereras enligt IVF:s kvalitetskrav. Med ytfinish typ B = Betraktningsavstånd 3 meter för exteriört bruk. Pulverlackerat räcke kan tvättas med vatten och svagt tvättmedel/tvållösning. Pulverlackeringen är väderbeständig och bibehåller sin ytfinish.

Anm:

Kapsnitt efterbehandlas ej.

Weland Aluminium ansvarar endast för produkter som levererats av Weland.

2016-06

Glas i balkongräcken och balkonginglasningar

Glas i balkongräcken eller balkonginglasningar bör rengöras i samma omfattning som fönster, ca 1 gång varannan månad eller oftare om så erfordras. Glasen rengörs med fönsterputs- eller handdiskmedel och vatten. Även ingående aluminium-profiler och räckesstolpar (anodiserade eller pulverlackerade) rengörs på samma sätt.

Welands inglasningssystem är att betrakta som ett vindskydd för att förlänga vår- / höstsäsong samt att sänka ljudnivån vid hårt trafikerade vägar. Ett balkonginglasningssystem får aldrig betraktas som ett uterum. Det bör därför inte inredas med permanent golv eller mattor som kan skadas vid vattenintrång.

Anm:

Regnvatten i kontakt med färsk betong eller cementfog blir starkt alkaliskt. Vatten, som rinner eller stänker på glasen, bör snarast avlägsnas för att skador inte skall uppstå på glasen. Detta gäller även för ingående aluminiumprofiler och räckes-stolpar (anodiserade eller pulverlackerade).

Glas, som skadas på detta sätt, är inte påverkbart av glas-leverantören och är därför inte reklamationsbart.

Weland Aluminium ansvarar endast för produkter som levererats av Weland.

IMREGNERAD FURUTRALL

Montage • Skötsel • Fakta

Tryckimpregnerad furu har mycket hög beständighet. Genom att tillföra olika kemikalier till träet kan angrepp av träförstörande organismer hämmas eller förhindras. Hos furu är det splintveden som har förmåga att ta upp impregneringsmedlen medan kärnveden endast får en ytlig inträngning. För att impregnerad furu ska få bättre beständighet krävs att all splintved är impregnerad ända in till kärnan. Tryckimpregnerad furu har initialt en grön eller brun kulör men antar efter en tid en mer silvergrå nyans om inte produkten behandlas.

KORT FAKTA

- Ursprungsland: Norden
- Skogscertifikat: Nej
- Målfuktkvot vid leverans: 30%
- Längder: 3,0, 3,6, 4,2, 4,8 och 5,4 meter
- Dimensioner: 22x95, 28x120 och 34x145 men andra dimensioner förekommer.
- Åtgång: 95 mm ca 10 lpm/kvm, 120 mm ca 8 lpm/kvm och 145 ca 6,7 lpm/kvm
- Yta: 2 hyvlade flatsidor med rundade kanter
- Impregnering: Kemisk. NTR-AB och EN 351-1
- Latinsk namn: Pinus sylvestris

Anvisning gäller under perioden 2017-04-01 – 2018-03-31.
Telefon växel: 075 241 1000 (lokal samtalskostnad) beijerbygg.se

BEIJER BYGGMATERIAL

TRÄSLAG/PRODUKT

Färg
Ljusbrun och grön (pigment). Utan behandling kommer tryckimpregnerad trallgenom solens UV-bestrålning att anta en silvergrå kulör. Denna process går i vissa fall relativt snabbt (trall i soligt västerläge) och den sker normalt snabbare gällande brun trall än grön trall. För att bibehålla kulören måste trallen behandlas, se nedan behandlingsråd.

Beständighet mot röta
Mycket god. Impregneringsvätskan tränger endast in i splintveden (det yttre träskiktet runt kärnan). Kärnveden är naturligt impregnerad och tar ej upp impregneringsväska.

Sortering
22x95, 28x120: Denna produkt är en blandning mellan G4-2 och G4-3.
34x145: Denna produkt är sorterad enligt G4:2.
Sortering enligt SS-EN 1611-1. Andra dimensioner och sorteringar förekommer.

FÖRARBETE

- CC avstånd bjälklag (ej offentligt bruk): För tjocklek 22 mm maximalt CC 400 mm. För tjocklek 28 och 34 mm maximalt CC 600 mm.
- Fall: Skapa ett litet fall ut från huset (1 cm per 4 meter)

Markyta
Markytan under trallen skall vara av dränerande material med fall ut från ett eventuellt hus.

Ventilation
Tillse ventilation mellan däck och underliggande mark. Trallbrädorna får ej ha markkontakt.

Förbehandling
Ej nödvändigt.

INFÄSTNING

- Antal skruv per infästningspunkt: 2 st upp till bredd 120 och 3 st för bredd 145 mm

Förborrning
Inte nödvändigt.

Infästning

Vid 22 mm:s trall används trallskruv med en minimum längd på 42 mm t ex:
RAPTOR Trallskruv C4 4,5x42 (900218638)
ESSVE Trallskruv C4 4,5x42 (900208685)
RAPTOR Trallskruv A2 4,5x42 (900209491)
ESSVE Trallskruv A2 4,2x42 (900208688)
ESSVE Trallskruv A4 4,2x42 (900208691)

Vid 28 mm:s trall används trallskruv med en minimum längd på 55 mm t ex:
RAPTOR Trallskruv C4 4,5x55 (900209486)
ESSVE Trallskruv C4 4,5x55 (900208686)
RAPTOR Trallskruv A2 4,5x55 (900218640)
ESSVE Trallskruv A2 4,2x55 (900208689)
ESSVE Trallskruv A4 4,2x55 (900208692)

Vid 34 mm:s trall används trallskruv med en minimum längd på 70 mm t ex:
RAPTOR Trallskruv C4 4,5x70 (900218639)
ESSVE Trallskruv C4 4,8x75 (005025714)
RAPTOR Trallskruv A2 4,5x70 (900218641)
ESSVE Trallskruv A2 4,8x75 (900208690)
ESSVE Trallskruv A4 4,8x75 (900208693)

Åtgång skruv per kvm
Vid 22x95 vid cc 400 mm: ca 55 st/kvm.
Vid 28x120 vid cc 600 mm: ca 30 st/kvm.
Vid 34x145 vid cc 600 mm: ca 35 st/kvm.
(OBS 3 st skruv/infästningspunkt.)

MONTERING

- Avstånd mellan trallbrädorna: Minimum 3 mm
- Ytsida: Företrädesvis kärnsidan
- Snedsågning (Gerning): Nej
- Ändkapning/Ändförslutning: Är ej nödvändigt

Bearbetning av träslaget
Bearbetas enkelt men normala verktyg.

Expansion Bredd
Tryckimpregnerat virke torkar normalt vilket innebär att avståndet mellan brädorna ökar efter läggning.

Expansion längd
För att undvika expansionsproblem i virkets längdriktning rekommenderar vi att man efter maximalt 5 meter bryter av med en tvärgående bräda samt minst 6 mm luftspalt på varje sida om den tvärgående brädan.

Expansion fasta installationer
Säkerställ en luftspalt på minst 15 mm kring fasta installationer eller mot husvägg. Stora tralldäck kan kräva större luftspalter.

Övriga tips
Låt gärna trallbrädorna gå ut över slutbjälkarna med några centimeter.

SKÖTSEL & UNDERHÅLL

Ytbehandling
För god hållbarhet och för att bibehålla ett vackert utseende rekommenderar vi att trallen årligen eller vid behov behandlas med TRÄOLJA CUPRINOL V BC. Lämnas trallen obehandlad kommer den successivt genom UV-bestrålningen att anta en silvergrå nyans med tiden.

Rengöring
Vid rengöring av normalsmutsig trall används med fördel vatten, såpa och skurborste. Använd normalt vatten tryck (ej högtryck). Vid kraftig nedsmutsning samt innan behandling med träskyddslasyr rekommenderar vi rengöring med OSMO powergel (900211739) enligt fabrikantens anvisningar. Tvätta inte golvet med roterande borste.

Övrigt
Ställ eller lägg inte metallföremål på trallen då den kan bli missfärgad.

TIPS & RÅD

Lagring
Förvara trallen täckt utomhus skyddad från sol på fast eller väl dränerad mark innan läggning. Tillse ventilation under intäckningen och mellan virke och mark för att förhindra mögelpåväxt.

Personligt skydd
Vid bearbetning skall erforderlig skyddsutrustning såsom handskar, skyddsglasögon och andningsskydd användas.

Spillvirke
Restprodukter av tryckimpregnerat virke skall behandlas enligt kommunala regler för riskavfall. Kontakta din kommuns återvinningsstation för direktiv gällande avfall och deponi av tryckimpregnerat virke.

Reservation
NTR-klassat och omfattas av 20 års konsumentgaranti. Trä är en naturprodukt och varje enskild bit har individuella egenskaper vilket gör att det kan förekomma variationer när det gäller egenskaper, utseende och beständighet.

STABILT · 1915 · SEDAN

Leverantörsregister

Här finns en förteckning över leverantörer till produkter i er bostad. En fullständig förteckning över de produkter som används vid byggandet av huset finns hos er styrelse.

PRODUKT	LEVERANTÖR
Badrumsinredning	Svedbergs, www.svedbergs.se
Blandare	Oras, www.oras.com/se
Duschväggar	Svedbergs, www.svedbergs.se
Dörrar	Star Center i Norrtelje, www.starcenter.se
	Daloc, www.daloc.se
Golvbrunn	Vieser, www.vieser.fi/hem/?lang=sv Purus, www.purus.se
Fönster och balkongdörrar	Oknoplast, www.oknoplast.se
Fönsterbänkar	VE Sten, www.ve-sten.se
Kakel och klinker	Centro, www.centro.se Bricmate, www.bricmate.se
Kökssnickerier och garderober	Ballingslöv, www.ballingslov.se
Låsservice	Norrtälje låsservice, www.ntjlas.se
Parkettgolv	Kährs, www.kahrs.com/SV Boen, www.boen.com
Skjutdörrsgarderober	Pelly, www.pelly.se Mirro, www.mirro.se
Spiskåpa	Franke, www.franke.se
Ytskikt	Wallvision, www.wallvision.se
	Alcro färg, www.alcro.se
Vitvaror	BSH Hushållsapparater AB, www.siemens-home.se

Credentias Kundservice

FELANMÄLAN UNDER GARANTITIDENS FÖRSTA TVÅ ÅR.

ATT FLYTTA IN I EN NY BOSTAD från Credentia ska vara lätt och bekymmerslöst. Men det kan uppstå fel som behöver åtgärdas. Här hittar du all information om vem du ska kontakta och hur. När vi mottagit din felanmälan kontaktar vi dig för att boka in ett servicebesök eller för att ge dig mer information. Det är viktigt att du anger din bostadsrättsförening, adress, lägenhetsnummer, namn och kontaktuppgifter för att vi ska kunna hantera ditt ärende så snabbt som möjligt.

Vem som ska ta emot er felanmälan beror på vilken typ av fel som uppstått. Om något inträffar på funktioner i er bostad kan ni under garantitidens första två år kontakta Credentias Kundservice. Det gör ni via Boportalen. Därefter gör ni eventuella felanmälningar till er styrelse.

BOPORTALEN

Gör din felanmälan i Boportalen. Dina inloggningsuppgifter till Boportalen är samma som när du tidigare gjorde dina tillval. https://systp.se/

VITVAROR

Vid fel på vitvaror i bostaden kontakta er vitvaruleverantör direkt. Uppge alltid vad felet är samt namn, adress, telefon, produktnummer.

BHS Hushållsapparater;	Allmänna frågor:	08-734 12 00
	Service:	0771-11 22 77

TV, TELEFONI & INTERNET

Om ni får problem med TV-, telefoni- eller internetanslutning och inte finner en lösning under fliken ”Tv, telefoni & dator” kontaktar ni er tjänsteleverantör.

HISS

Vid fel på hissen, kontakta KONE på 0771-50 00 00.

JOUR

Vid akuta jourfall efter öppettiderna kontaktar ni Sweax på telefon: 08 564 21 554

Jour bör endast kontaktas vid akuta tillfällen, exempelvis:

- Vid fel eller haveri där det finns risk för följdskador (exempelvis vid vattenläckage).
- Vid andra brådskande fall, exempelvis om värmeanläggningen inte fungerar vintertid.

OBS!

Observera att jourutryckning för icke akuta fel, debiteras den som anmält felet. Om ni själv orsakat felet (t.ex. stopp i avloppet) blir ni betalningsskyldig.